Ayana

POLTRONE

2020

Naoto Fukasawa

Descrizione

Minimalista e innovativa, dal piacevole tocco orientale, la poltrona da esterni Ayana vede come protagonista il legno. Le profondità e le altezze rimandano alla tradizione del sudest asiatico mentre lo schienale richiama una spalliera svedese, che da strumento per l'attività fisica si trasforma in elemento portante. Grazie a questa soluzione, che crea un elegante gioco di intrecci e proporzioni, è perfetta anche usata a centro stanza. Il bracciolo alto assicura una seduta ergonomica. La poltrona Ayana è parte di una serie completa di sedute, tavoli e tavolini dall'animo green. Il teak utilizzato per realizzare le strutture è certificato FSC® (Forest Stewardship Council) e tutti i materiali che compongono i vari elementi della serie, al termine del ciclo di vita del prodotto, potranno essere separati e smaltiti nel rispetto dell'ambiente.

Informazioni tecniche

Struttura
legno massello
Imbottitura
poliuretano sagomato a densità differenziata, fodera in fibra di poliestere con trattamento idrorepellente
Puntali
materiale termoplastico
Telo di copertura impermeabile
tessuto PES monospalmato su un lato PU
Rivestimento
tessuto in categorie limitate
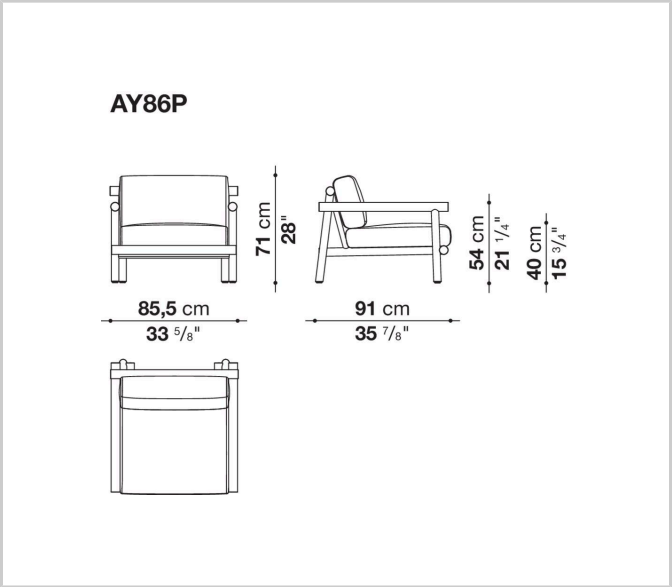
Disegni tecnici