Saké

LETTI

2017

Piero Lissoni

Descrizione

Dal forte sapore contemporaneo, il divano letto Saké si contraddistingue per l'assoluto equilibrio formale. Unico divano letto della collezione B&B Italia, mutua gli elementi di seduta e schienale dai divani del sistema omonimo e, attraverso un semplice movimento di traslazione della seduta e di ribaltamento dello schienale, si trasforma agevolmente da divano a letto. È disponibile con rivestimento in tessuto o pelle, in tre versioni: con bracciolo destro, con bracciolo sinistro, con due braccioli. La base di sostegno è realizzata da traverse con piedini in tondino d'acciaio collegati tra loro da una barra.

Informazioni tecniche

Telaio interno
pannello in multistrato di legno
Imbottitura sedile e schienale
poliuretano sagomato a densità differenziata, fodera in fibra di poliestere
Cuscino schienale (SK90C)
combinazione di fibra di poliestere e poliuretano viscoelastico, fodera in fibra di poliestere, tipologia a fascia
Struttura di sostegno
acciaio
Puntali
materiale termoplastico
Rivestimento
tessuto o pelle

Disegni tecnici

LSK223S

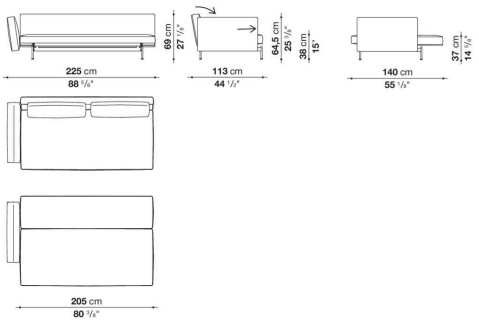

LSK223D

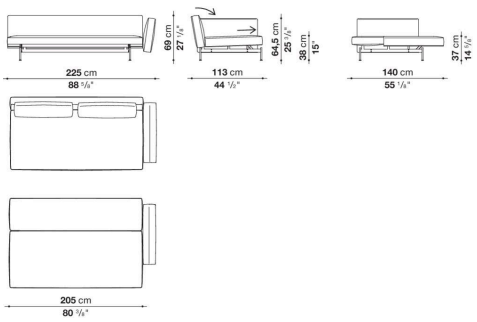
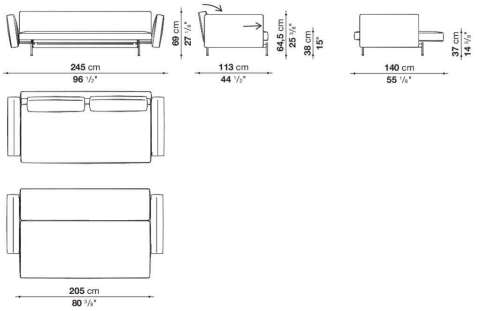
LSK245