Hollow

POLTRONE

2006

Patricia Urquiola

Descrizione

Il progetto nasce da un insieme di pannelli modulari e componibili di diverse misure che, assemblati a cerniera, assolvono alla funzione di schienale e bracciolo e contengono morbide sedute. Bloccati e supportati dalle gambe, i pannelli, internamente imbottiti e rivestiti, presentano all'esterno una superficie plastica concava che alleggerisce visivamente i pezzi.

Informazioni tecniche

Telaio interno
tubolari e profilati d’acciaio
Imbottitura telaio interno
schiuma di poliuretano flessibile a freddo Bayfit®, fodera in fibra di poliestere
Scocca
materiale plastico o materiale plastico e pelle
Piedini e giunti
acciaio
Puntali
materiale termoplastico
Rivestimento
tessuto o pelle in categorie limita

Disegni tecnici

HO71

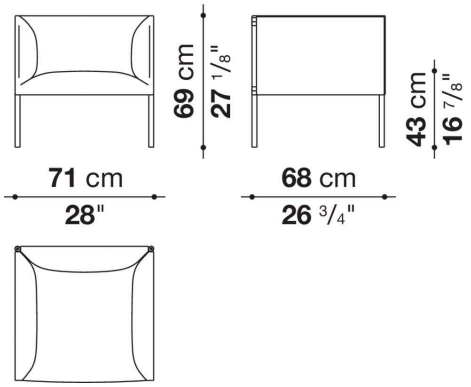
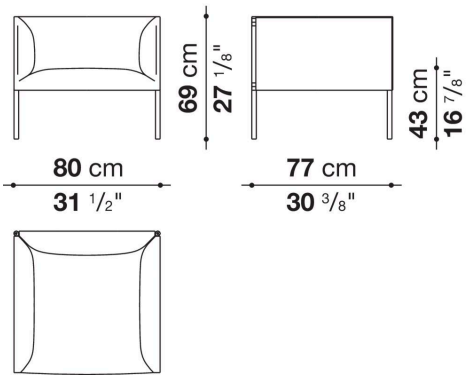
HO80