Erica

POLTRONE

2017

Antonio Citterio

Descrizione

La poltrona outdoor Erica, in due dimensioni, di cui una più larga e profonda per assecondare un relax informale, è studiata con un mix tecnologico di estrusi e pressofusioni di alluminio. La leggerezza e il disegno ne suggeriscono l'uso sia in spazi pubblici che residenziali, rispettando criteri di ergonomia e adattabilità ambientale. I cuscini sedile e schienale garantiscono un confortevole relax. Differenti finiture previste per le strutture da abbinare ad intrecci di nastri in polipropilene con un'anima interna ad alta tenacità specificamente studiata per l'utilizzo outdoor. Erica è una famiglia completa di sedute che propone anche divani e sedie.

Informazioni tecniche

Struttura
pressofusione ed estrusi d'alluminio con verniciatura a polvere poliestere
Imbottitura schienale
poliuretano sagomato a densità differenziata, combinazione fibra Solotex e poliuretano viscoelastico, fodera in fibra di poliestere con trattamento idrorepellente
Imbottitura sedile
poliuretano sagomato, fodera in fibra di poliestere con trattamento idrorepellente (con cuciture termosaldate)
Intreccio
treccia in fibra di polipropilene
Cinghiatura sedile
fibra di polipropilene e fili di gomma sintetica
Puntali
materiale termoplastico
Telo di copertura impermeabile
tessuto PES monospalmato su un lato PU
Rivestimento
tessuto in categorie limitate
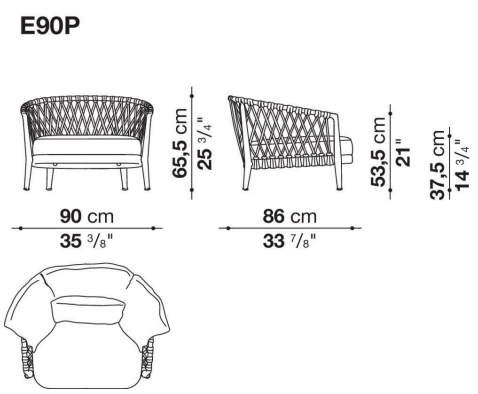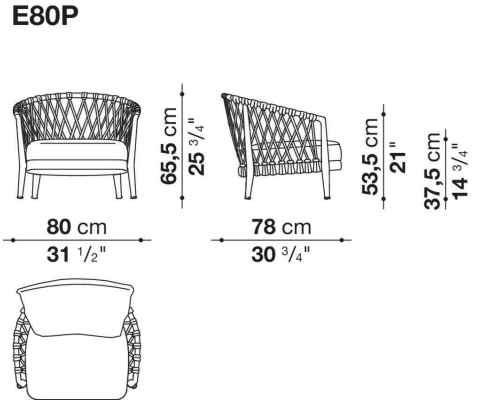
Disegni tecnici