Metropolitan ’14

POLTRONE

2014

Jeffrey Bernett

Descrizione

Dal profilo agile e dall’impronta sartoriale, la poltroncina e la poltrona Metropolitan ‘14 si distinguono per il gusto modern style e il segno continuo che lega seduta e bracciolo. La prima, su base girevole in alluminio a quattro razze, combina eleganza e comodità; la seconda, anch’essa con base girevole a quattro razze o con base a disco, ha forma più ampia ed è dotata di poggiatesta. I rivestimenti sono disponibili in tessuto o pelle. Completa la proposta il poggiapiedi coordinato.

Informazioni tecniche

Telaio interno
tubolari e profilati d’acciaio
Imbottitura telaio interno
schiuma di poliuretano flessibile a freddo Bayfit®, poliuretano sagomato, fodera in fibra di poliestere
Imbottitura telaio interno (MP63-MP63_1)
schiuma di poliuretano flessibile a freddo Bayfit®, fodera in fibra di poliestere
Imbottitura cuscino poggiareni
fibra di poliestere, fodera in cotone
Cuscino poggiatesta (MP_P)
fibra di poliestere, fodera in cotone, contrappeso in lamiera d'acciaio
Struttura di sostegno (MP100ADP)
laminato ed estrusi d’alluminio
Struttura di sostegno (MP100AP-MP100-MP63_1)
fusione ed estrusi d'alluminio
Struttura di sostegno (MP63)
trafilati d’acciaio
Basamento (ML100AP-ML100)
trafilati d’acciaio e legno
Puntali
materiale termoplastico
Rivestimento
tessuto o pelle

Disegni tecnici

MP100

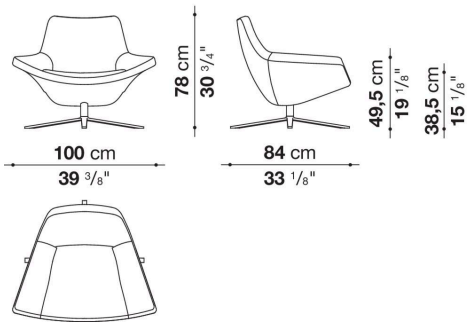

ML100

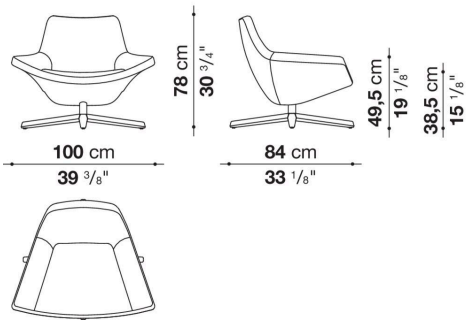

MP100ADP

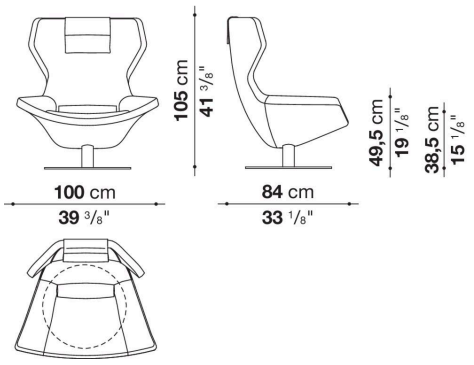

MP100AP

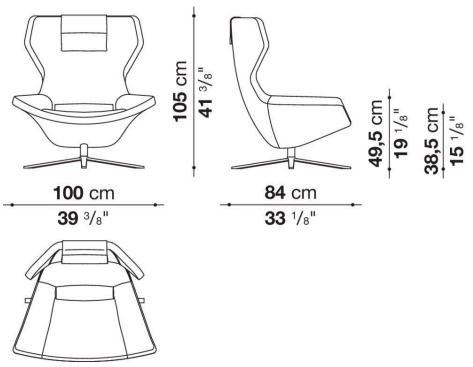

ML100AP

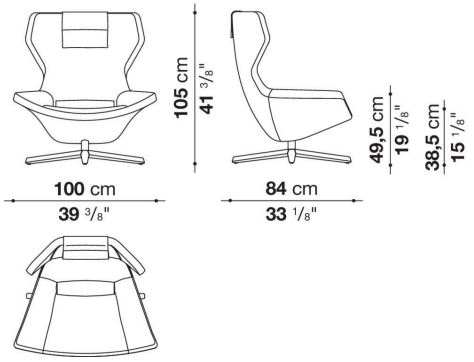

MP63

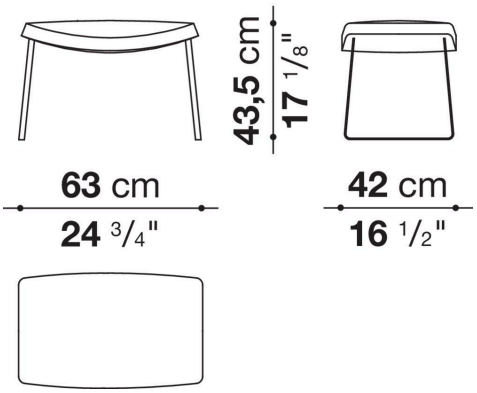
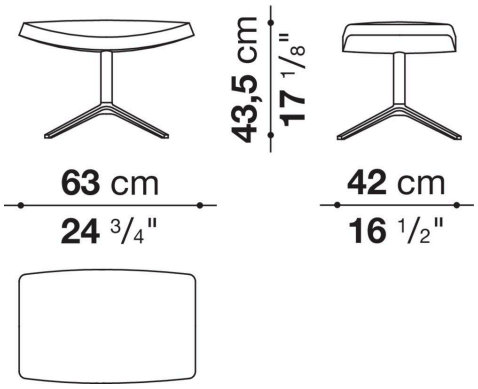
MP63_1