Ayana

TAVOLI

2020

Naoto Fukasawa

Descrizione

Il tavolo si contraddistingue per l'ovale del piano in serpentino, pietra tipica delle Alpi. La struttura portante in teak naturale appare leggera ma si rivela estremamente robusta, capace di resistere alle intemperie e sostenere l'importante superficie. Ayana è un progetto dall'animo green. Il teak utilizzato per realizzare le strutture è certificato FSC® (Forest Stewardship Council) e tutti i materiali che compongono i vari elementi della serie, al termine del ciclo di vita del prodotto, potranno essere separati e smaltiti nel rispetto dell'ambiente.

Informazioni tecniche

Struttura
legno massello
Piano
pietra Serpentino
Puntali
materiale termoplastico
Telo di copertura impermeabile
tessuto PES monospalmato su un lato PU
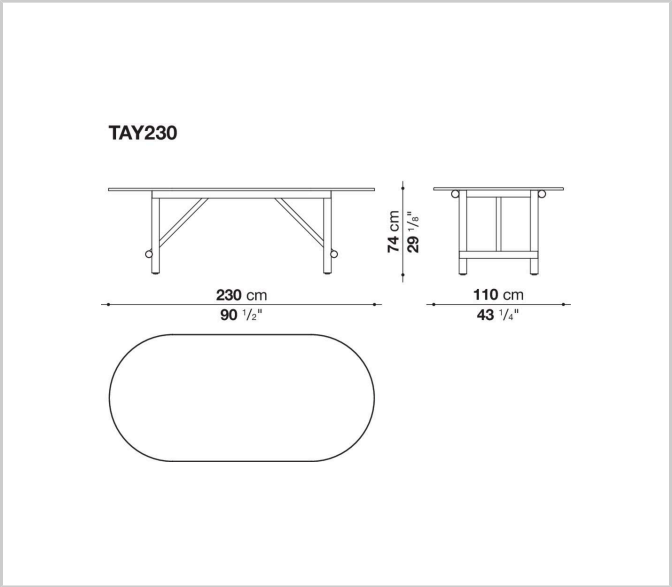
Disegni tecnici