B&B Atoll Soft

DIVANI

2021

Antonio Citterio

Descrizione

In un’ottica di costante crescita e di evoluzione dei progetti, B&B Atoll si rinnova e alla gamma si aggiunge B&B Atoll Soft. Accanto alla versione classica compare una nuova variante, ancora più morbida nelle forme e nell’imbottitura. A partire dall’aspetto, B&B Atoll Soft si contraddistingue per un aspetto più informale derivante dalle rotondità più accentuate e dagli spigoli smussati, una promessa di comfort che si realizza grazie a imbottiture completamente aggiornate.

Informazioni tecniche

Telaio interno
tubolari e profilati d’acciaio
Imbottitura telaio interno
schiuma di poliuretano flessibile a freddo Bayfit®, fodera in fibra di poliestere
Cuscino sedile
poliuretano sagomato a densità differenziata, piuma sterilizzata, fodera in fibra di poliestere
Cuscino schienale
fibra di poliestere, fodera in cotone
Rullo
poliuretano sagomato, fodera in fibra di poliestere
Supporto rullo
alluminio pressofuso
Cinghiatura rullo
tessuto o pelle
Struttura di sostegno
alluminio pressofuso
Puntali
materiale plastico
Rivestimento
tessuto o pelle

Disegni tecnici

SAR254

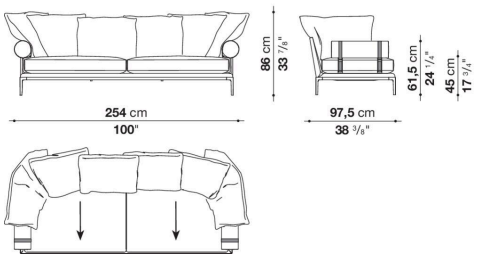

SAR204

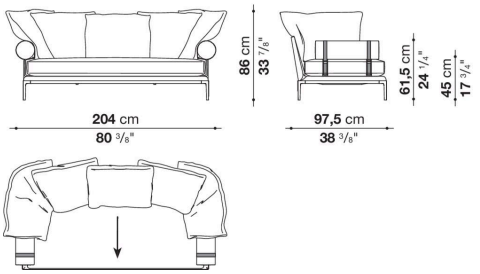

SA255

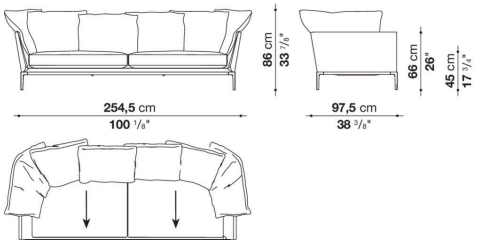

SA205

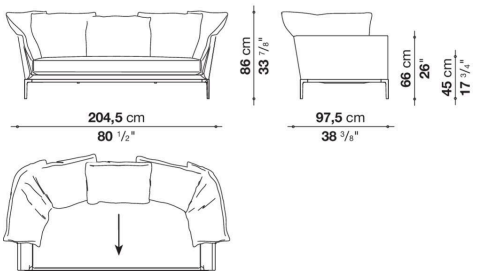

SAR247S_3

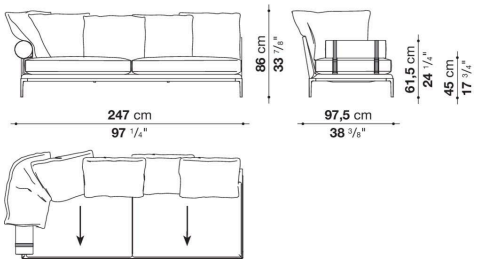

SAR247S

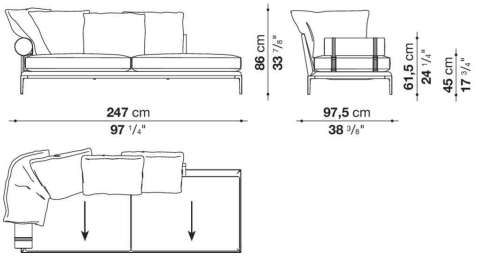

SAR247D_3

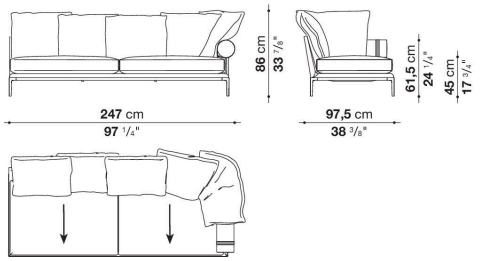

SAR247D

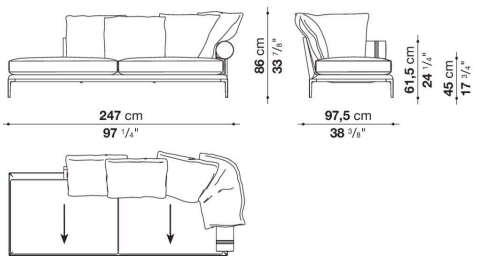

SAR197S_3

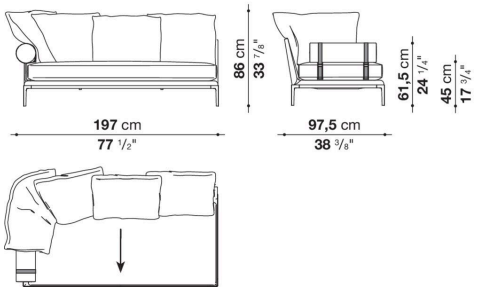

SAR197S

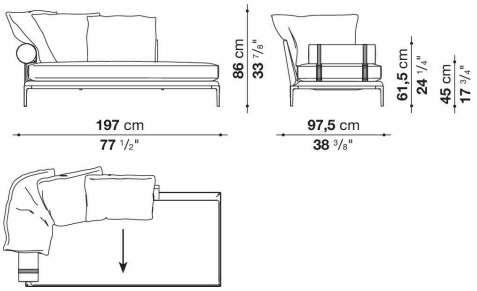

SAR197D_3

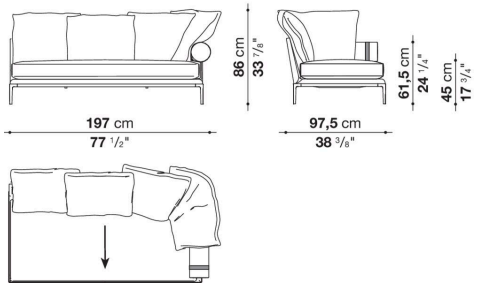

SAR197D

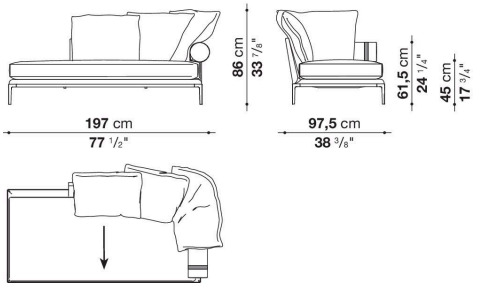

SAR137LS

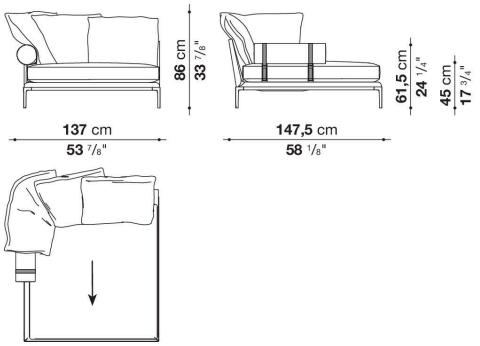

SAR137LD

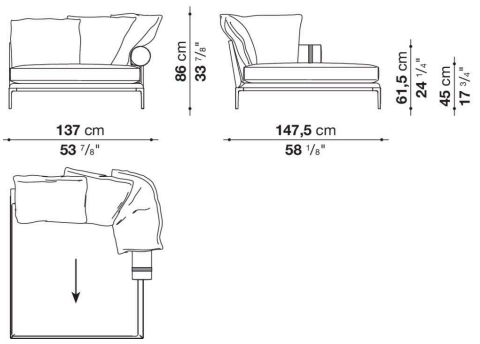

SA248TAS_3

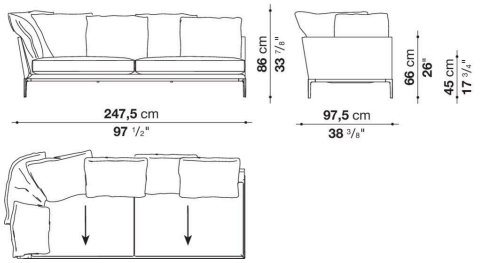

SA248TAS_2

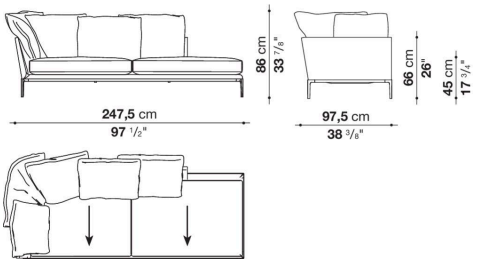

SA248TAS_1

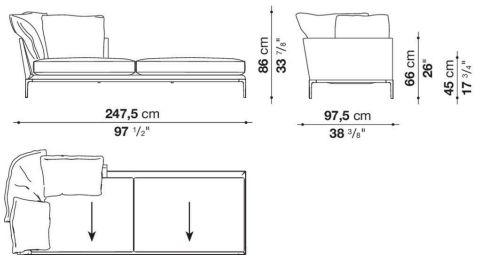

SA248TAD_3

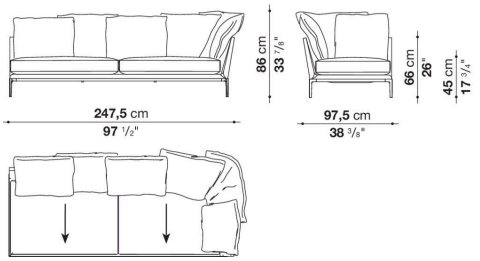

SA248TAD_2

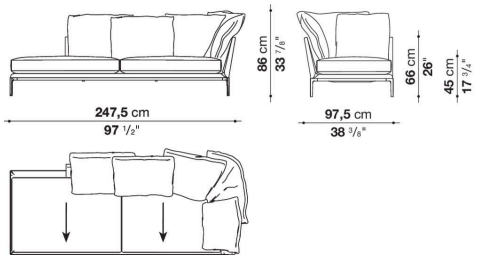

SA248TAD_1

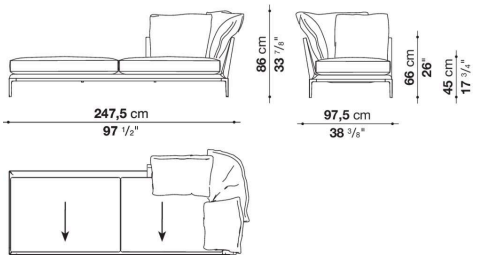

SA248S_3

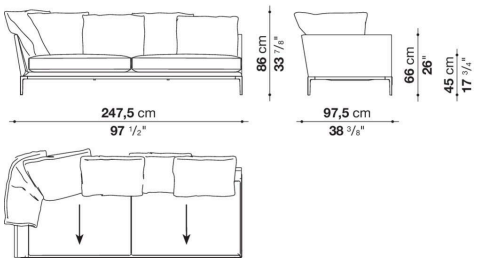

SA248S_2

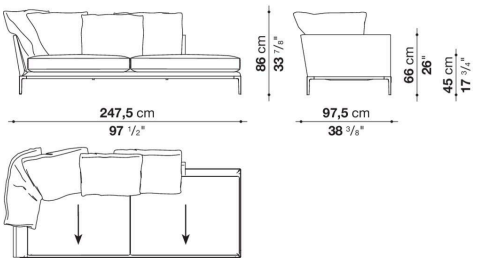

SA248S_1

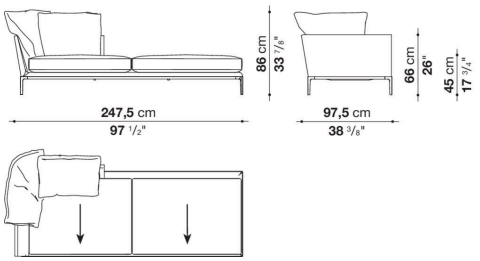

SA248LS_2

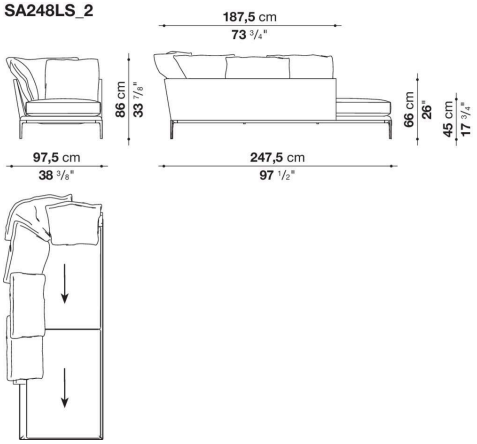

SA248LS_1

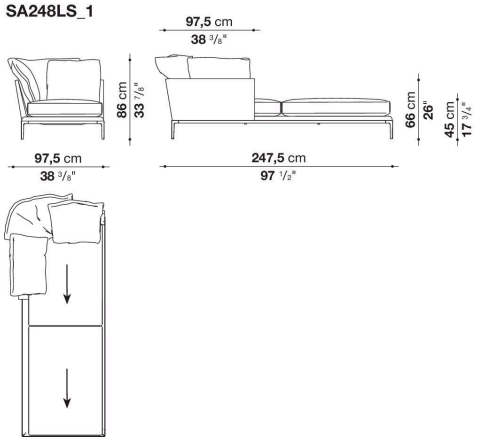

SA248LD_2

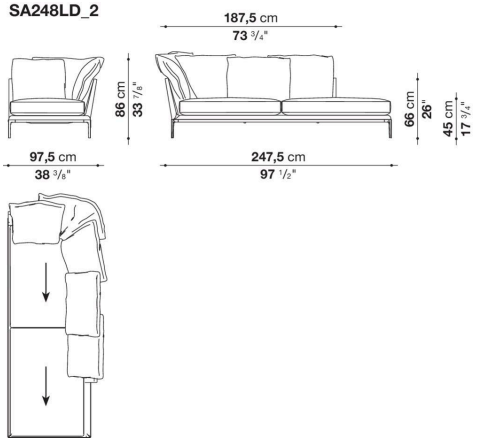

SA248LD_1

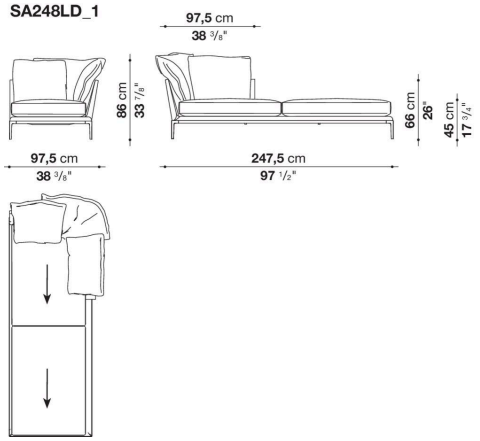

SA248D_3

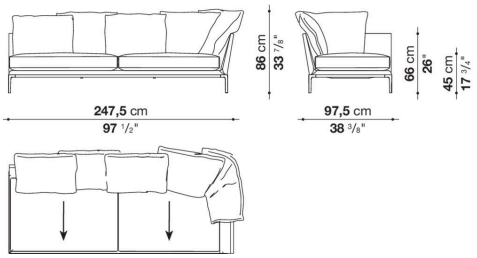

SA248D_2

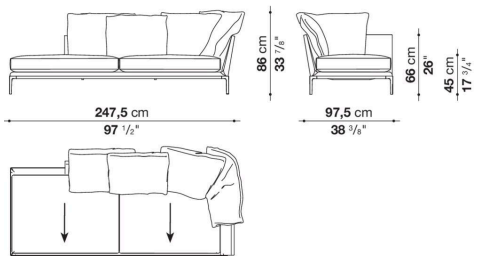

SA248D_1

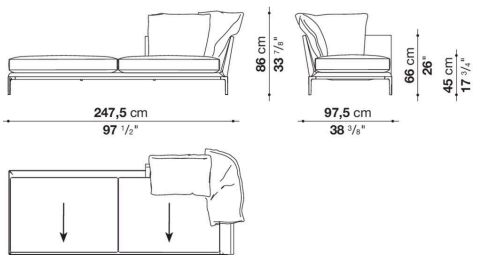

SA240PS

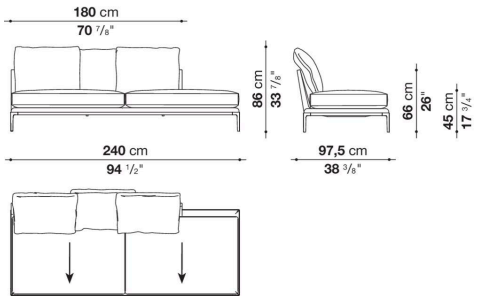

SA240PD

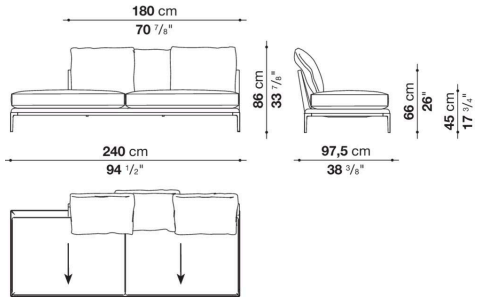

SA240C

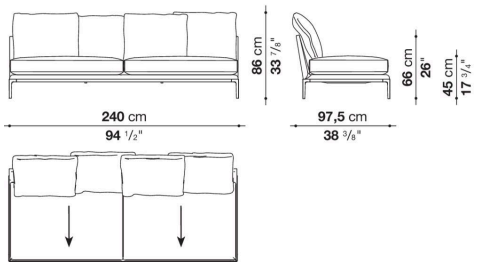

SA198TAS_3

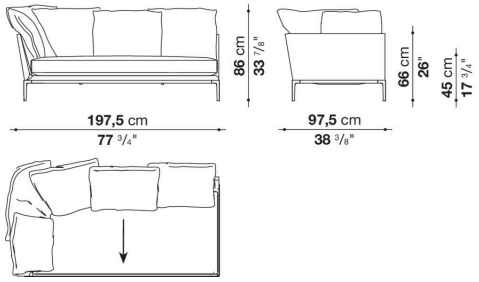

SA198TAS_2

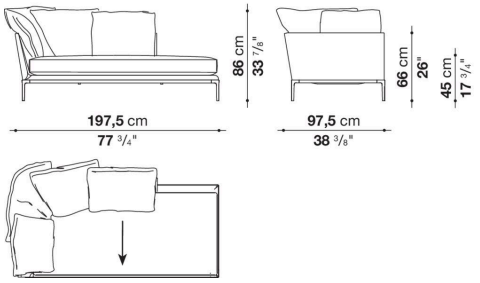

SA198TAS_1

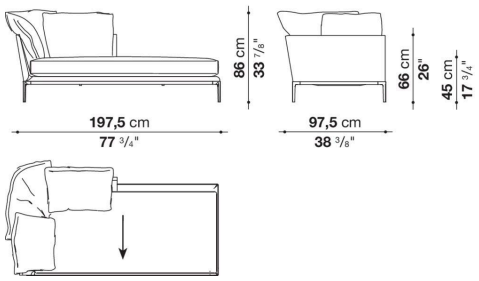

SA198TAD_3

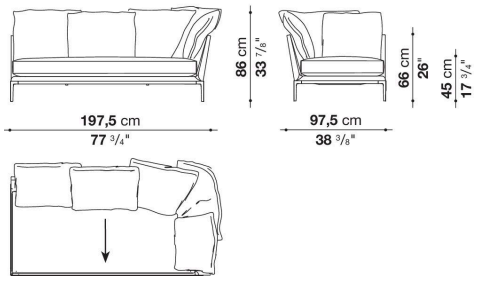

SA198TAD_2

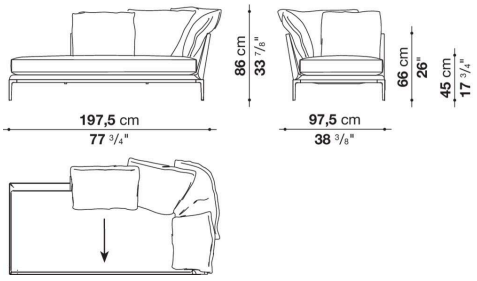

SA198TAD_1

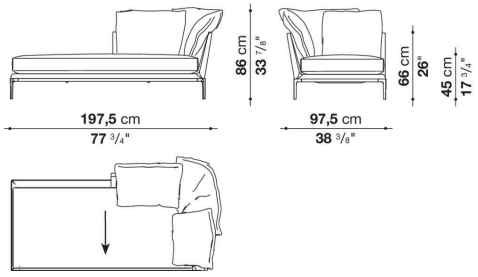

SA198S_3

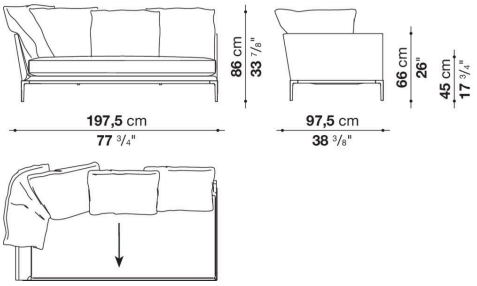

SA198S_2

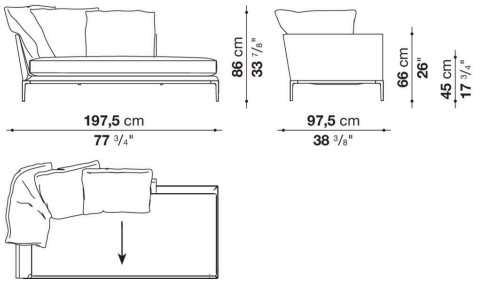

SA198S_1

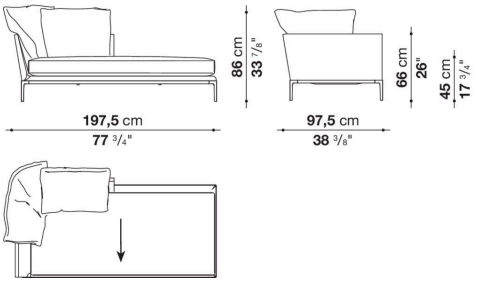

SA198LS_2

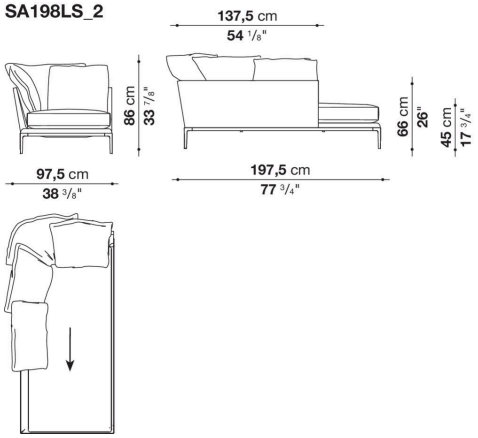

SA198LS_1

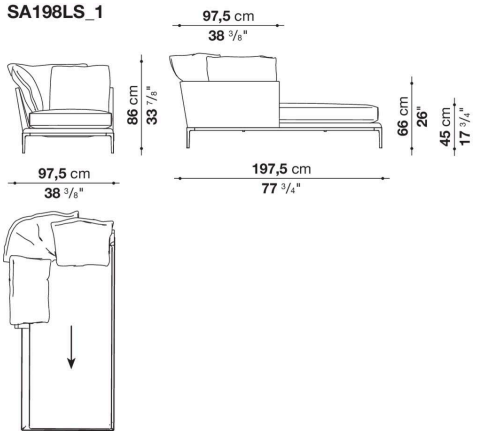

SA198LD_2

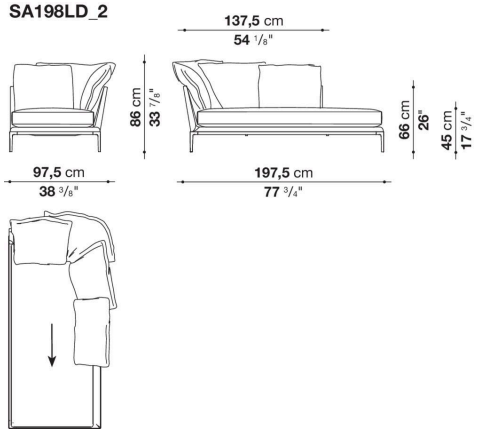

SA198D_3

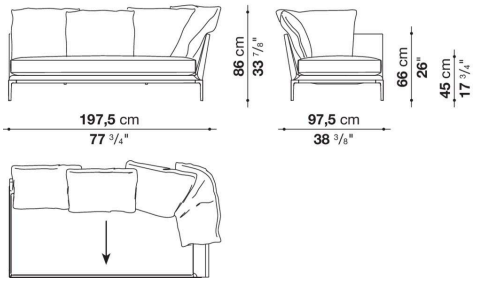

SA198D_2

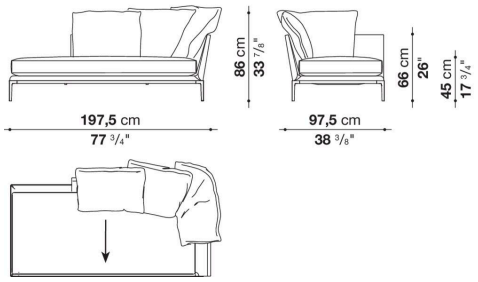

SA198D_1

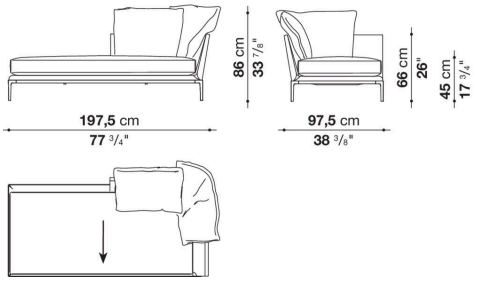

SA190PS

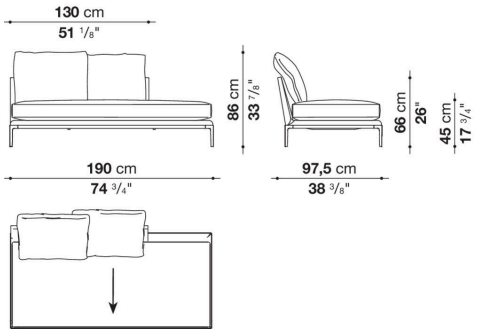

SA190PD

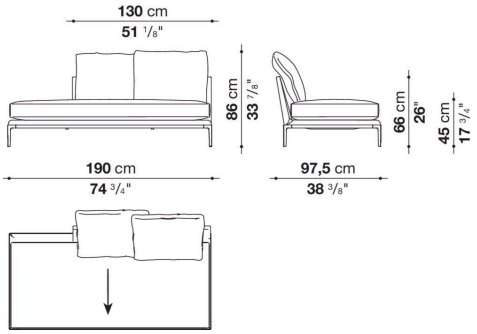

SA190C

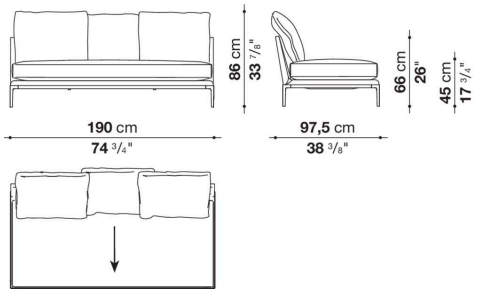

SA138LS

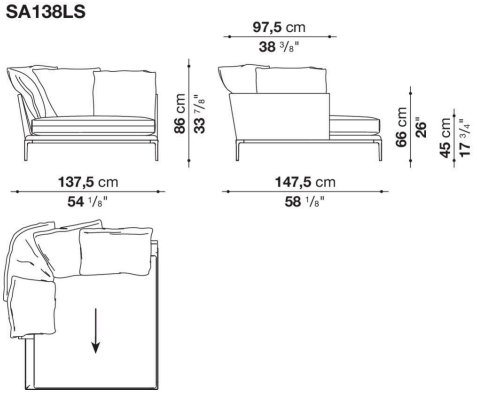

SA138LD

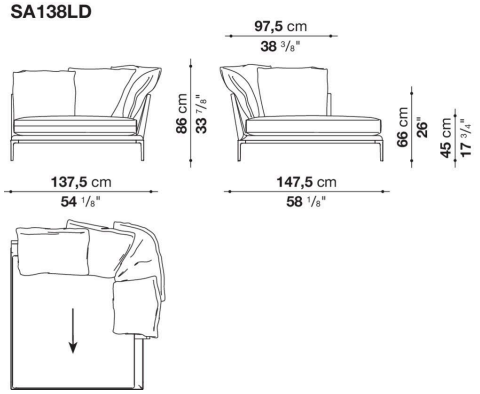

SA198LD_1

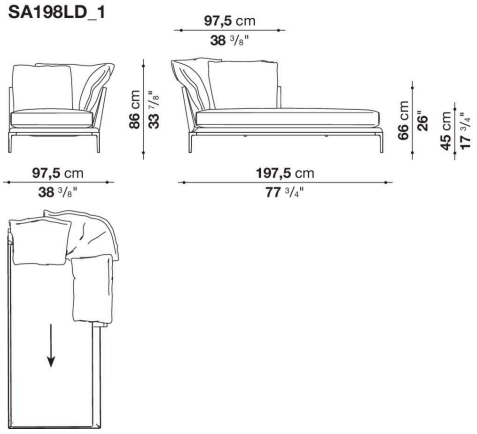
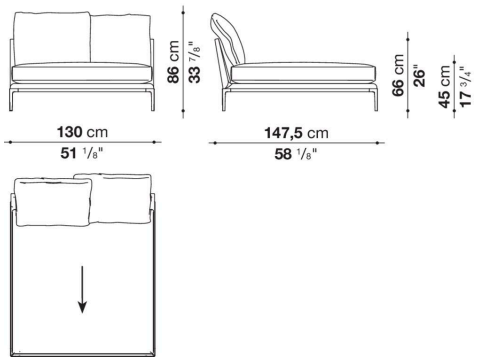
SA130L