Erica '19

POLTRONE

2019

Antonio Citterio

Descrizione

La poltrona outdoor Erica '19 è studiata con un mix tecnologico di estrusi e pressofusioni di alluminio. La leggerezza e il disegno ne suggeriscono l'uso sia in spazi pubblici che residenziali, rispettando criteri di ergonomia e adattabilità ambientale. Raffinate le tonalità delle strutture e degli intrecci della poltrona Erica '19, da abbinare ad un'ampia gamma di rivestimenti proposti in numerose nuance e fantasie tra loro coordinabili.

Informazioni tecniche

Struttura
pressofusione ed estrusi d'alluminio con verniciatura a polvere poliestere
Imbottitura schienale
fibra di poliestere riciclata da PET, fodera in fibra di poliestere con trattamento idrorepellente
Imbottitura schienale (versione British Standard)
poliuretano sagomato a densità differenziata, combinazione fibra Solotex e poliuretano viscoelastico, fodera in fibra di poliestere con trattamento idrorepellente
Imbottitura sedile
poliuretano sagomato, fibra di poliestere riciclata da PET, fodera in fibra di poliestere con trattamento idrorepellente
Imbottitura sedile (versione British Standard)
poliuretano sagomato, fodera in fibra di poliestere con trattamento idrorepellente (con cuciture termosaldate)
Cinghiatura sedile
fibra di polipropilene e fili di gomma sintetica
Intreccio
treccia in fibra di polipropilene
Puntali
materiale termoplastico
Telo di copertura impermeabile
tessuto PES monospalmato su un lato PU
Rivestimento
tessuto in categorie limitate (con profilo)
Rivestimento (versione British Standard)
tessuto in categorie limitate (senza profilo)
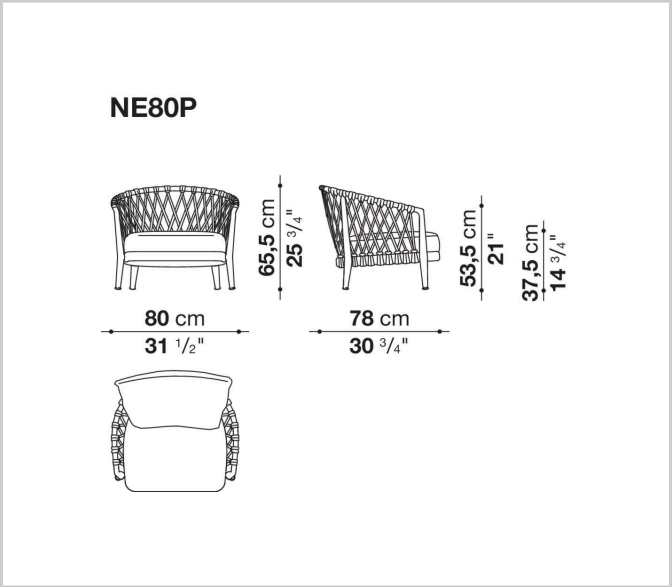
Disegni tecnici