Mirto Outdoor

COMPLEMENTI

2015

Antonio Citterio

Descrizione

La console Mirto Outdoor, parte di una collezione completa di sedute, tavoli e tavolini, si caratterizza per la struttura visivamente leggera e il top verniciato nella stessa finitura della struttura o in gres porcellanato. Una proposta dal design elegante ed essenziale, che si adatta a contesti e progetti diversi per stile e funzione.

Informazioni tecniche

Struttura
pressofusione ed estrusi d'alluminio con verniciatura poliuretanica
Piano
lamiera d'alluminio con verniciatura poliuretanica, gres porcellanato o pietra lavica smaltata su piano in alluminio
Puntali
elastomero termoplastico
Telo di copertura impermeabile
tessuto PES monospalmato su un lato PU

Disegni tecnici

MI150_6

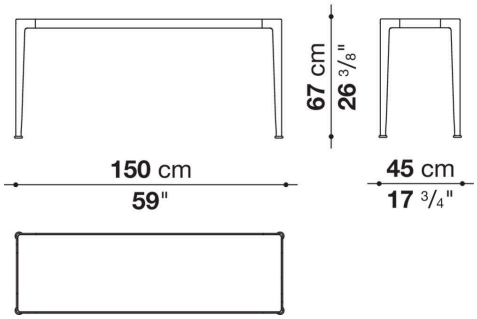

MI150_6G

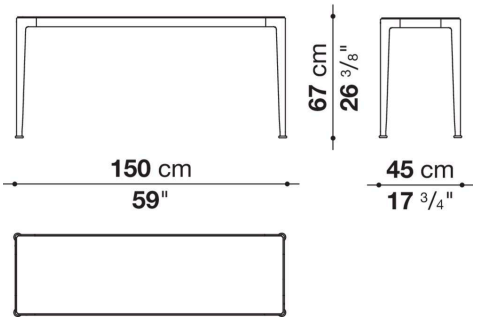

TMO162_6

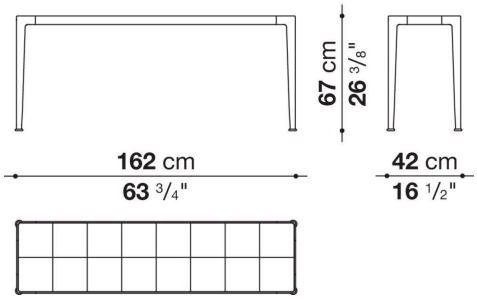

MI200_6

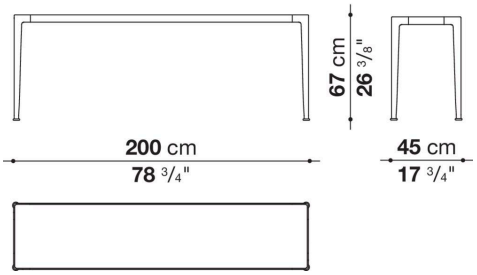

MI200_6G

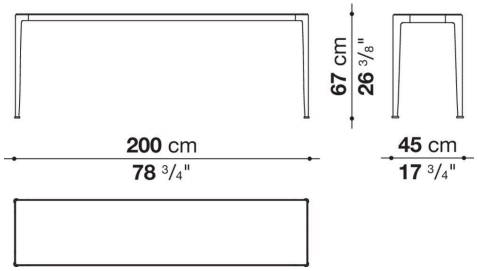

MI250_6

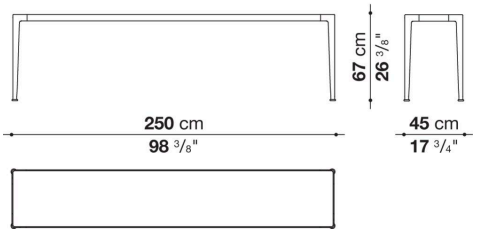
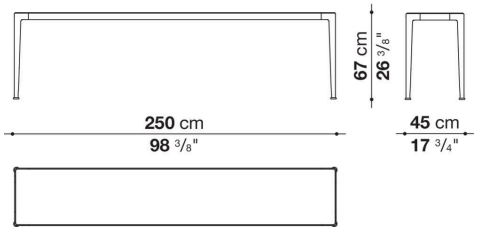
MI250_6G