# Oh, it rains!

DIVANI

2020

Philippe Starck

## Descrizione

Il divano Oh, it rains! è concepito per essere utilizzato all'aperto ed è caratterizzato da un design estremamente elegante che si adatta alla perfezione a qualsiasi ambiente, pubblico o privato che sia. Colpisce fin dal primo sguardo il generoso schienale che crea, in maniera del tutto naturale, uno spazio intimo e protettivo. Oltre a spiccare per le linee eleganti e per i numerosi e confortevoli cuscini opzionali, il grande schienale vanta anche un'impeccabile ergonomia. Forma e funzione si uniscono in un gesto rapido ed efficace, che consente, in caso di pioggia o maltempo, di reclinare lo schienale sulla seduta. Oh, it rains! coniuga eleganza senza tempo, massimo comfort e design innovativo; una proposta in cui la tecnologia si mette al servizio di qualità, intelligenza e massimo comfort. Oh, it rains! propone anche una poltrona coordinata.

# Informazioni tecniche

**Struttura**
alluminio
**Imbottitura**
poliuretano sagomato a densità differenziata, fodera in fibra di poliestere con trattamento idrorepellente
**Piano (TOH1)**
pietra Mediterranea
**Puntali**
materiale plastico
**Telo di copertura impermeabile**
tessuto PES monospalmato su un lato PU
**Rivestimento**
tessuto in categorie limitate
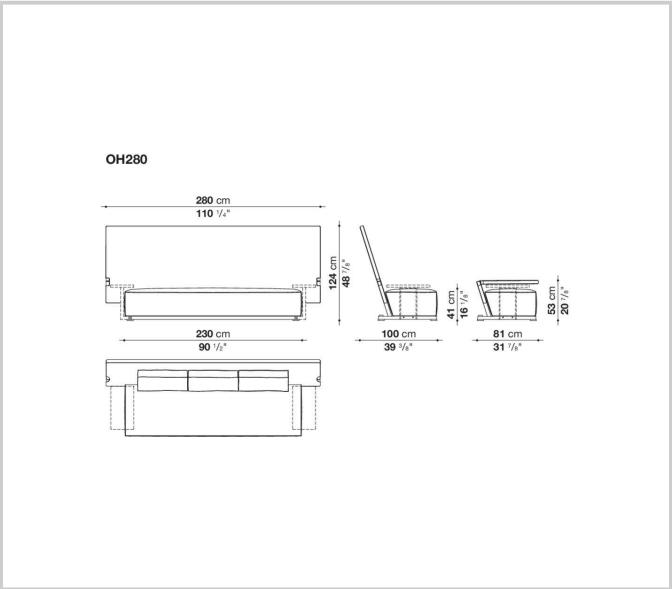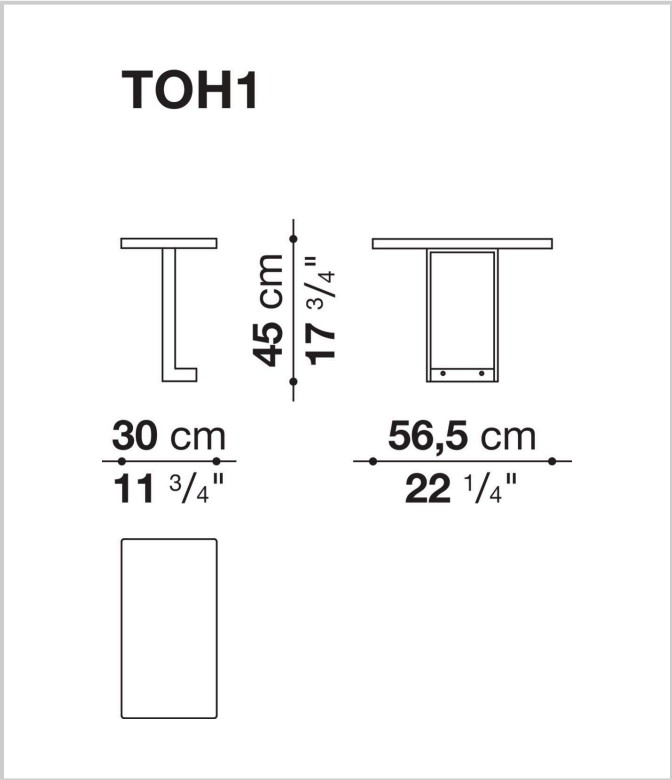
# Disegni tecnici