Cosmos

TAVOLINI

2006

Jeffrey Bernett

Descrizione

Cosmos è un tavolino tondo che prevede due dimensioni per i piani. Ad una struttura a razze in alluminio abbina piani in laminato o in rovere in diverse finiture. Armonioso nel suo essere minimale, è versatile nell’uso sia domestico che contract.

Informazioni tecniche

Piano
laminato stratificato HPL solid core o pannello in multistrato di legno, superficie multilaminare
Struttura di sostegno
fusione ed estrusi d'alluminio
Puntali
materiale termoplastico
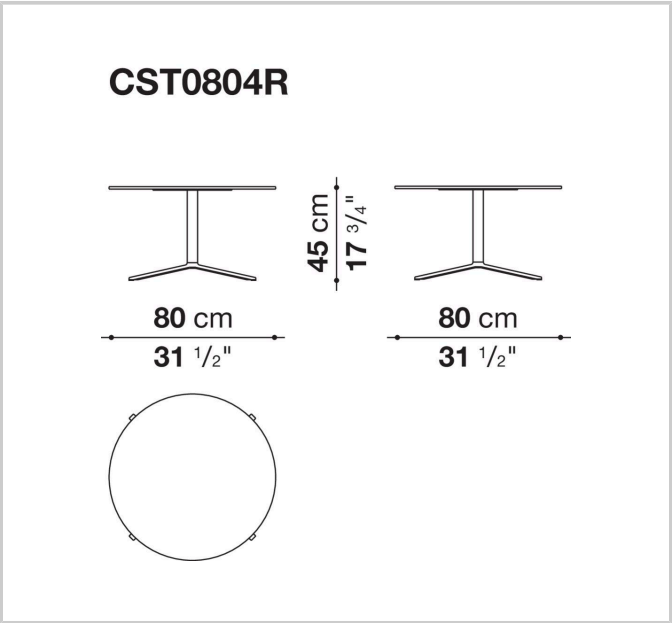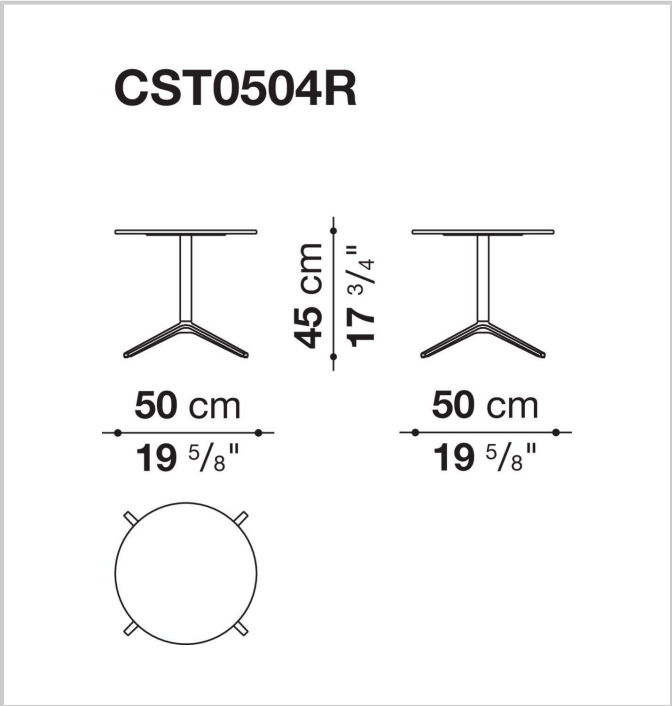
Disegni tecnici