Bay

DIVANI

2018

Nipa Doshi & Jonathan Levien

Descrizione

Il divano da esterno a due o tre posti Bay si distingue per la forma scultorea e monolitica. Gli avvolgenti volumi sono contraddistinti dalla lavorazione a doppio intreccio che crea tasche di aria che conferiscono trasparenza e leggerezza alla collezione mentre le sedute imbottite dalle sembianze di rocce e cuscini morbidi donano l'eleganza, il comfort e la raffinatezza dell'indoor all'outdoor.

Informazioni tecniche

Telaio interno
tubolari e profilati d’acciaio
Telaio schienale
alluminio
Imbottitura
schiuma di poliuretano flessibile a freddo Bayfit®, fodera in fibra di poliestere con trattamento idrorepellente (con cuciture termosaldate)
Cuscino schienale
combinazione fibra Solotex e poliuretano viscoelastico, fodera in fibra di poliestere con trattamento idrorepellente
Intreccio
treccia in fibra di polipropilene
Piedini e puntali
materiale termoplastico
Telo di copertura impermeabile
tessuto PES monospalmato su un lato PU
Rivestimento
tessuto in categorie limitate

Disegni tecnici

BY176

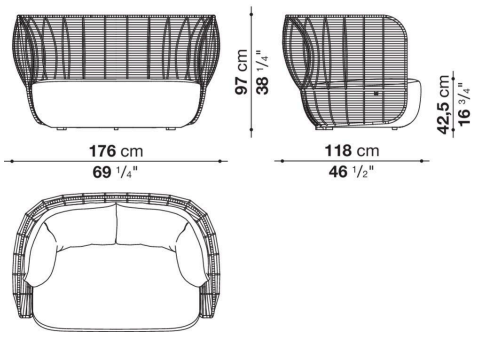

BY176CL

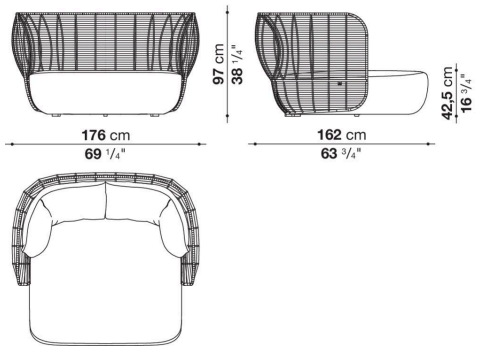

BY236

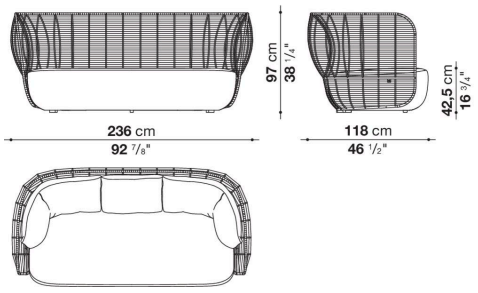
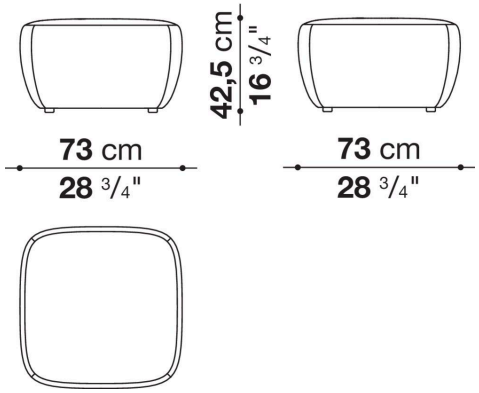
BY74PQ