Canasta '13

POLTRONE

2013

Patricia Urquiola

Descrizione

Canasta ‘13 è una famiglia di sedute che mantiene il design iconico della serie Canasta cambiando veste per fondersi maggiormente con l’ambiente esterno. Le poltrone, i divani e i tavolini che compongono la serie si caratterizzano per un intreccio leggero, che lascia trasparire la luce, realizzato in filato di polietilene melangiato. Le poltrone sono proposte con schienale alto o basso con rivestimenti da scegliere tra numerose proposte.

Informazioni tecniche

Struttura
alluminio o acciaio con verniciatura a polvere poliestere
Intreccio
fibra di polietilene
Cuscino sedile
poliuretano sagomato, fodera in fibra di poliestere con trattamento idrorepellente (con cuciture termosaldate)
Cuscino schienale
fibra di poliestere, fodera in fibra di poliestere con trattamento idrorepellente
Puntali
materiale termoplastico
Telo di copertura impermeabile
tessuto PES monospalmato su un lato PU
Rivestimento
tessuto in categorie limitate

Disegni tecnici

CNC98PB

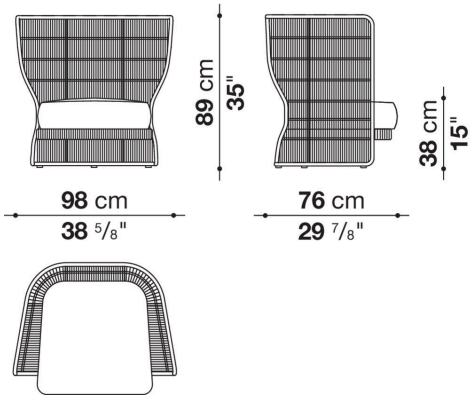
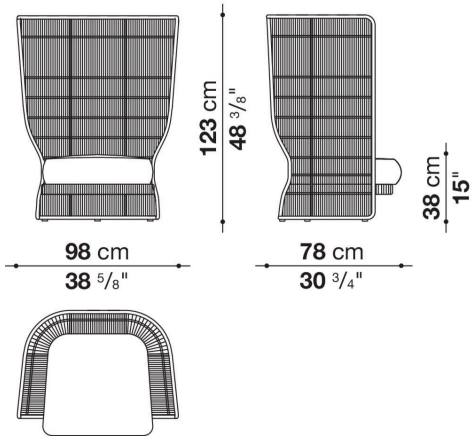
CNC98PA