Richard

POLTRONE

2016

Antonio Citterio

Descrizione

Proposta in due larghezze e in due profondità, per un uso più o meno formale, la poltrona Richard evidenzia un delicato equilibrio tra lo spirito contemporaneo delle sue forme e i cenni ad atmosfere classiche che la contraddistinguono. Parte di un sistema ampio e completo di sedute, è disponibile con rivestimento in tessuto con profili tono su tono o a contrasto oppure in pelle con profili coordinati. La struttura è sottolineata alla base da un profilo metallico.

Informazioni tecniche

Telaio interno
tubolari e profilati d’acciaio
Imbottitura telaio interno
schiuma di poliuretano flessibile a freddo Bayfit®, fibra di poliestere
Imbottitura cuscino sedile
poliuretano sagomato a densità differenziata, poliuretano viscoelastico, piuma sterilizzata, fibra di poliestere
Imbottitura cuscino schienale
fibra di poliestere, poliuretano sagomato, piuma sterilizzata
Bordo inferiore
fusione ed estrusi d’alluminio
Puntali
materiale termoplastico
Rivestimento
tessuto (profili in tessuto Bellano o Bormio) o pelle

Disegni tecnici

9RA125

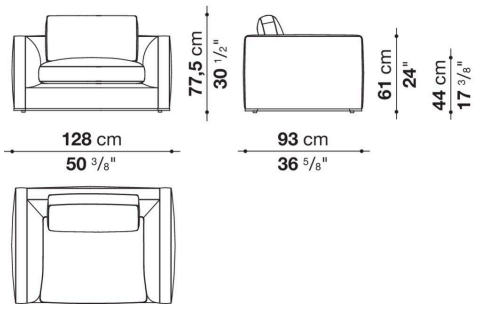

9RA140

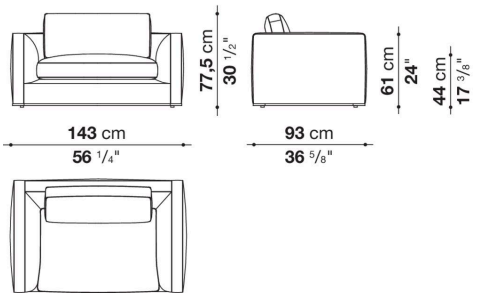

RA125

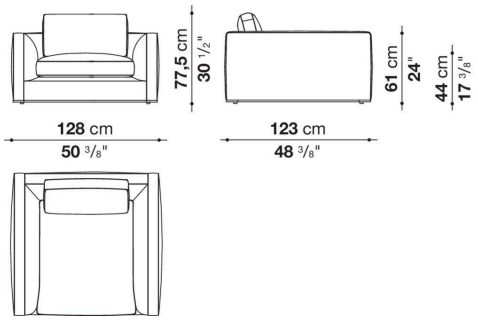
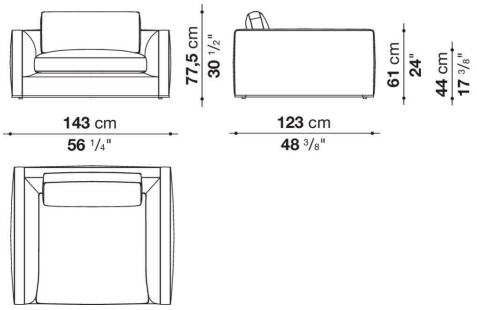
RA140