Dado

CONTENITORI ZONA GIORNO

2007

Studio Kairos

Descrizione

Ampia famiglia di contenitori che trovano, pur mantenendo il rigore formale del loro disegno, variazioni cromatiche e giochi di finiture lucide e opache. Un importante dettaglio li personalizza: la maggiore profondità di top e fianchi rispetto ai cassetti che attribuisce al fronte maggiore interesse. Cassettiere con sviluppo verticale o orizzontale affiancano elementi meno profondi, con facciate che alternano vani vuoti e cassetti, da utilizzare a fianco del letto.

Informazioni tecniche

Struttura e frontale cassetto
pannelli in fibra di legno MDF
Interno cassetto
pannello in particelle di legno melaminizzato
Guide di scorrimento cassetto
estrazione totale tipo TIP-ON

Disegni tecnici

CD52B

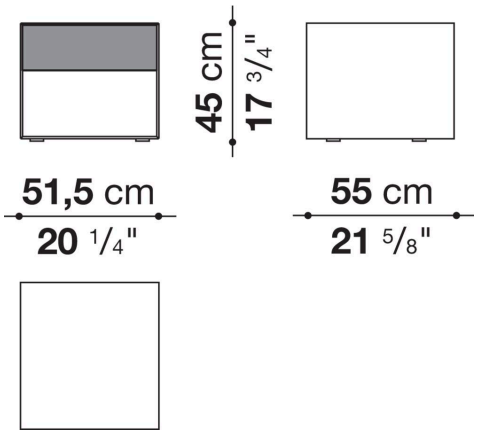

CD77

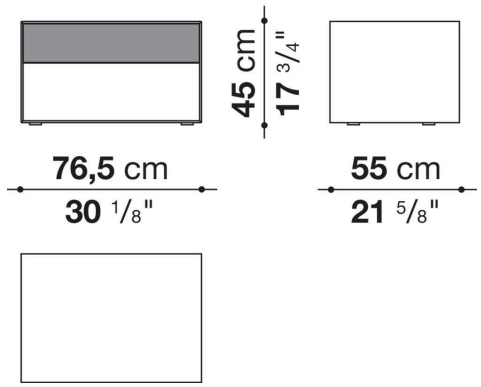

CD90SX

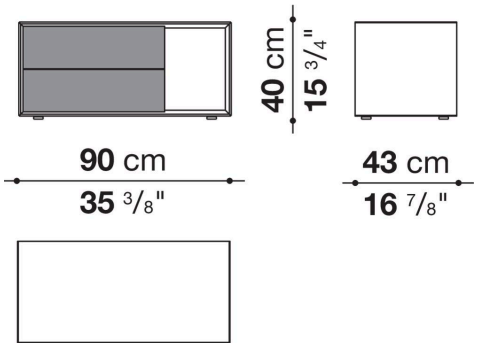

CD90DX

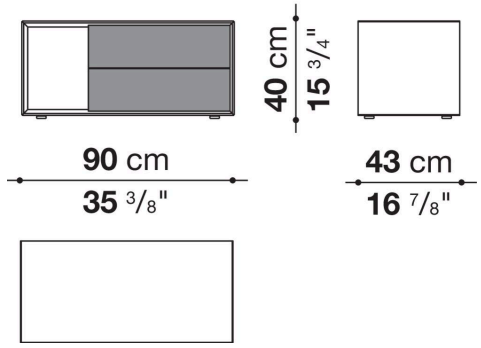

CD120

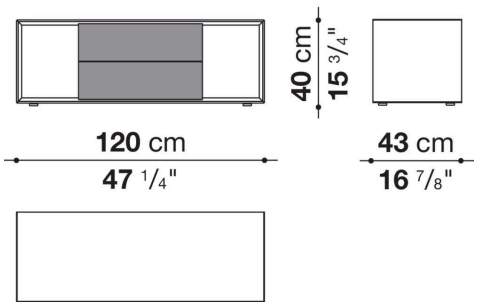

CD52A

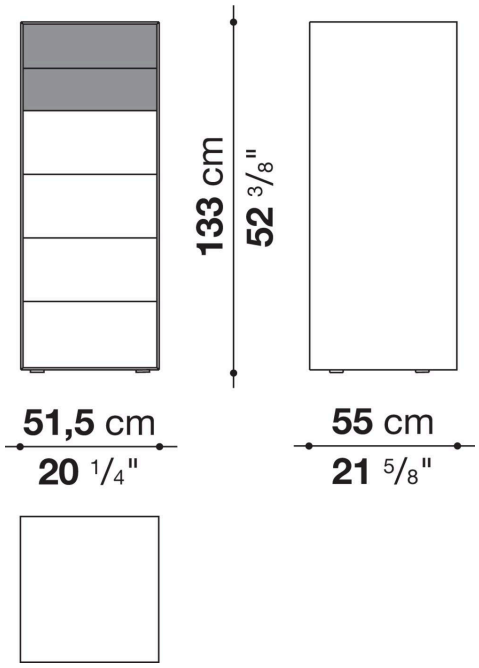

CD92

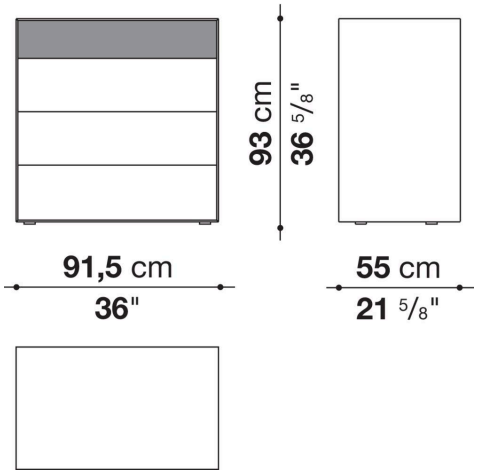

CD122

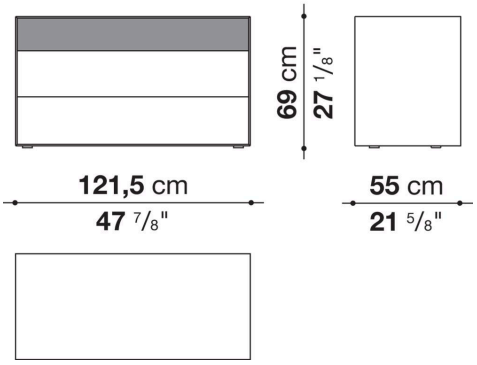
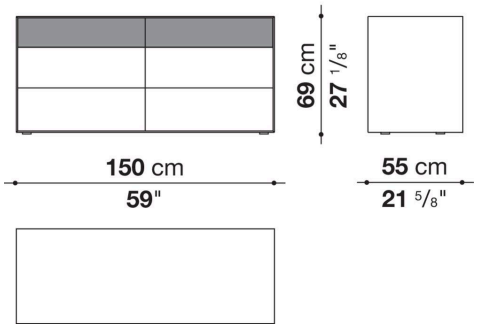
CD150