Diesis

DIVANI

1979

Antonio Citterio Paolo Nava

Descrizione

Tecnologia, eleganza, ergonomia e comfort. Progetto classico della tradizione moderna, sintesi di tecnologia innovativa e sofisticata manualità artigianale, il divano Diesis è diventato elemento imprescindibile della storia del design. Si distingue per la struttura portante metallica definita con precisione a cui si abbinano sedile, schienale e braccioli in forma di morbidi cuscini imbottiti rivestiti in tessuto o pelle. Lo schienale a pettine in acciaio armonico rivestito in pelle, le parti in pressofusione d'alluminio, la pelle microforata per ragioni di aerazione divenuta poi elemento caratterizzante e decorativo, denotano l'attenzione minuziosa al prodotto e la sua forte personalità. L'estrema eleganza anche di spalle, grazie al rivestimento in pelle dello schienale, lo rende collocabile anche a centro stanza. I dettagli che contraddistinguono Diesis e la tecnologia dei materiali, ne fanno un prodotto capace di incontrare i più raffinati gusti internazionali, pensato per durare nel tempo. Il comfort è garantito dalla morbida imbottitura.

Informazioni tecniche

Struttura
lamiera e profilati d’acciaio, poliuretano sagomato rivestito in pelle
Imbottitura cuscino sedile
poliuretano sagomato a densità differenziata, poliuretano viscoelastico memory foam, piuma sterilizzata, fodera in fibra di poliestere
Imbottitura cuscino schienale
poliuretano sagomato, piuma sterilizzata
Imbottitura cuscino bracciolo
piuma sterilizzata
Struttura di sostegno e piedini
fusione d’alluminio e tubolari d’acciaio
Puntali
materiale plastico
Rivestimento
tessuto (profili in tessuto Bellano per versione velluto) o pelle

Disegni tecnici

DG217
DK217

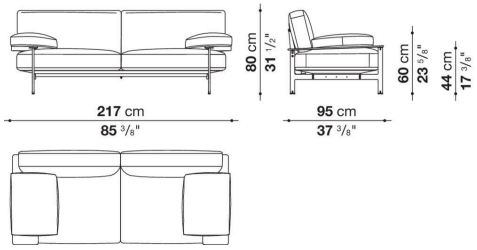

DG217_1
DK217_1

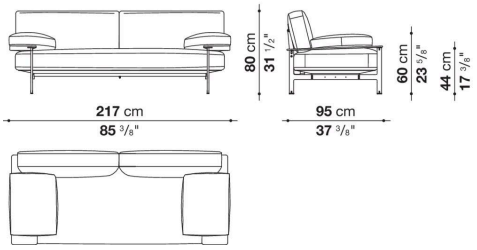

DG277
DK277

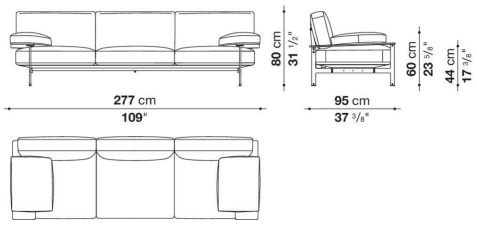

DG277_1
DK277_1

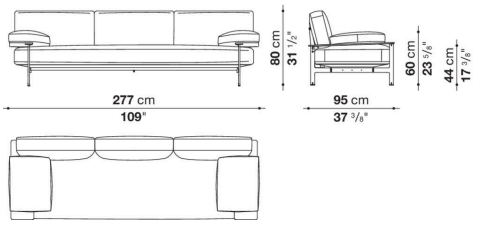

DG236S
DK236S

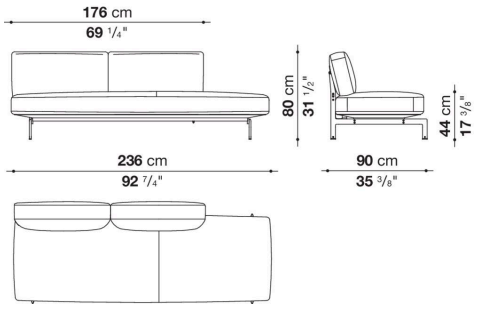

DG236D
DK236D

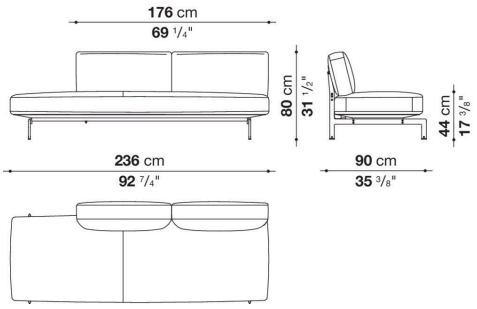

DG135LS
DK135LS

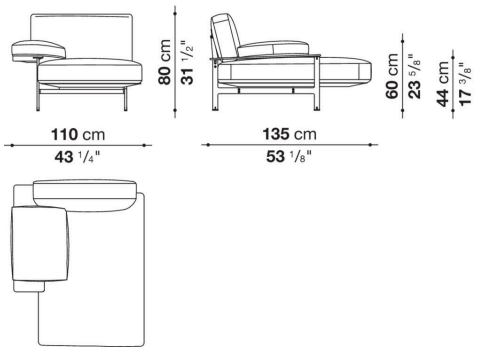

DG135LD
DK135LD

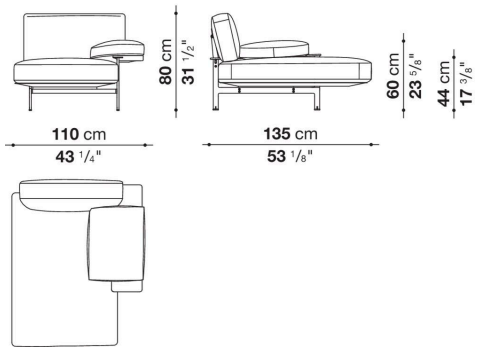
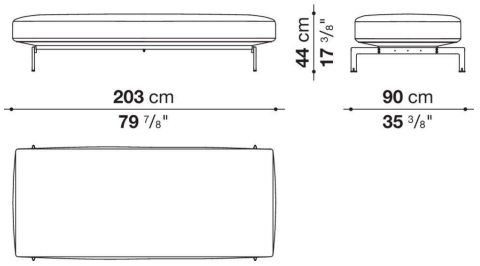
DG203P
DK203P