Camaleonda

DIVANI

2020

Mario Bellini

Descrizione

Nella sua riedizione, Camaleonda conserva intatti gli elementi che lo hanno reso un'icona. Fedeli al progetto originario sono il modulo di seduta da cm 90x90, lo schienale e il bracciolo, così come il caratteristico capitonné, anche oggi ottenuto attraverso l'innovativo sistema di cavi, ganci e anelli, ideato da Mario Bellini nel 1970, che ne garantisce aspetto e componibilità. L'interno è stato invece completamente riprogettato per rendere Camaleonda ancora più confortevole dell'originale oltre che sostenibile. La struttura interna è ora costruita "a sandwich", con strati realizzati con materiali riciclati o riciclabili, facilmente disassemblabili. La base di partenza di sedute, schienali e braccioli è costituita da pannelli lignei; le imbottiture sono realizzate in poliuretano a densità e portanza diversificate, ovvero diversi strati sagomati che interagiscono tra loro creando un confortevole effetto molla. Una scelta ingegneristica che rende Camaleonda straordinariamente confortevole e permette di rendere l'interno del divano disassemblabile e perciò facilmente riciclabile. Caratteristica fondante di Camaleonda è la sua modularità pressoché infinita, una natura geometrica che consente a ogni elemento di diventare una sorta di gigantesco pixel attraverso il quale definire il proprio ambiente domestico. Grazie a tiranti e anelli, i moduli si possono sganciare e ricombinare a piacere, permettendo al divano di adattarsi all'evoluzione del gusto e alle necessità dinamiche di chi lo usa, mantenendo sempre e comunque la sua identità peculiare e unica. Camaleonda può essere rivestito attingendo all'intera gamma dei tessuti e pellami della collezione B&B Italia, fornendo un ulteriore variabile alla miriade di combinazioni possibili.

Informazioni tecniche

Basamento
fibra di legno MDF NAF
Imbottitura sedile
poliuretano sagomato a densità differenziata, fodera in polietilentereftalato o polietilene e nylon con borchie in nylon
Imbottitura schienale
poliuretano sagomato, poliuretano espanso, fodera in polietilentereftalato o polietilene e nylon
Imbottitura bracciolo
poliuretano espanso, fodera in polietilentereftalato o polietilene e nylon
Anelli
ottone
Moschettone
acciaio inox
Corda
polipropilene
Tappo fermacorda e tubo di giunzione
materiale plastico
Piedini
legno massello
Puntali
materiale plastico
Rivestimento
tessuto o pelle con borchie in metallo

Disegni tecnici

CM66C

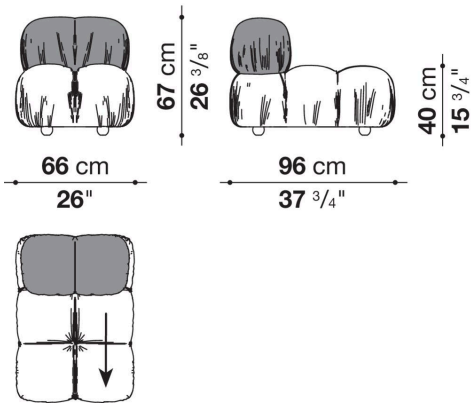

CM66B_C

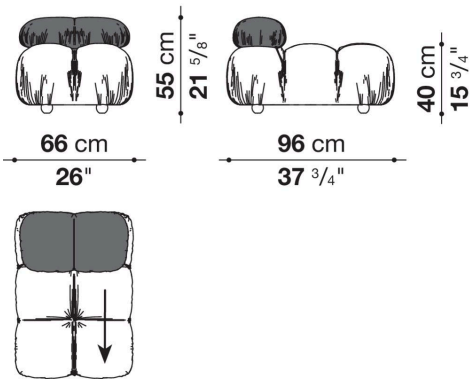

CM96C

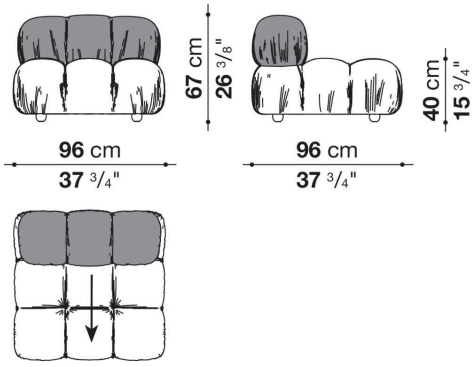

CM96B_C

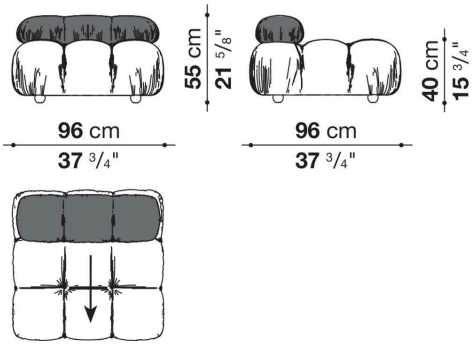

CM96B_TS1

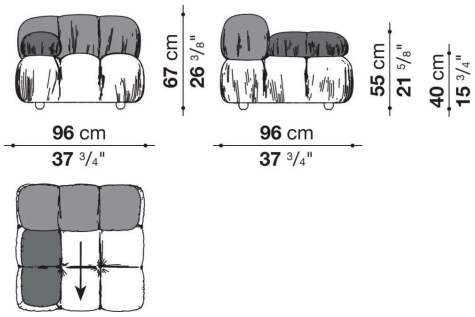

CM96B_TD1

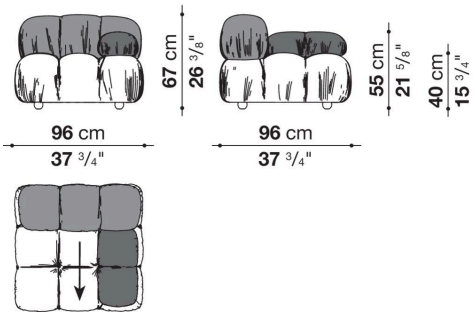

CM96B_TS2

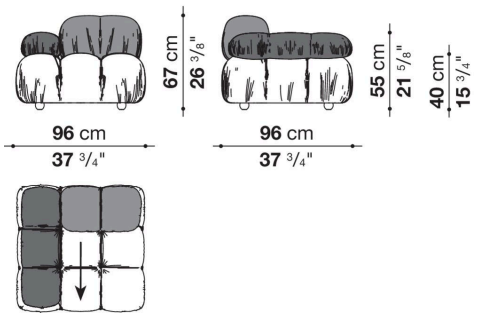

CM96B_TD2

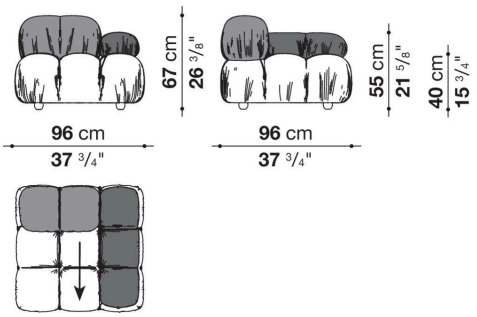

CM96AS

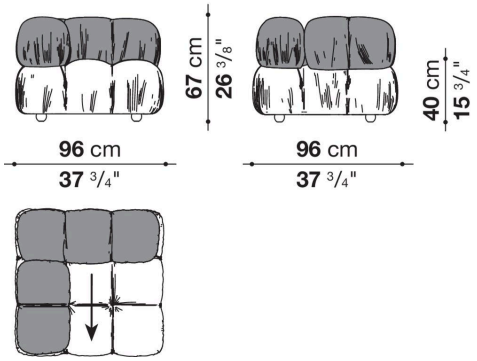

CM96AD

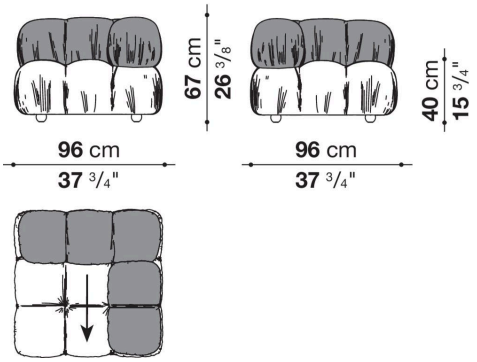

CM96B_AS

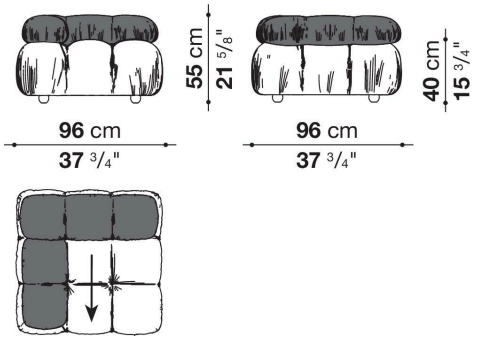

CM96B_AD

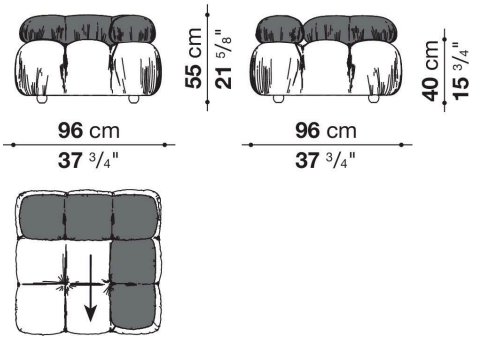

CM96TPS

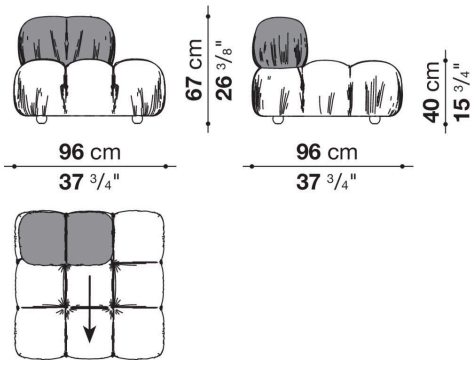

CM96TPD

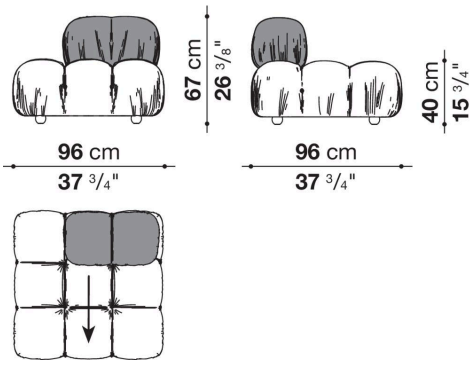

CM96B_TPS

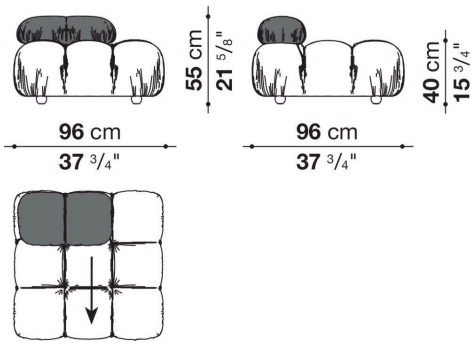

CM96B_TPD

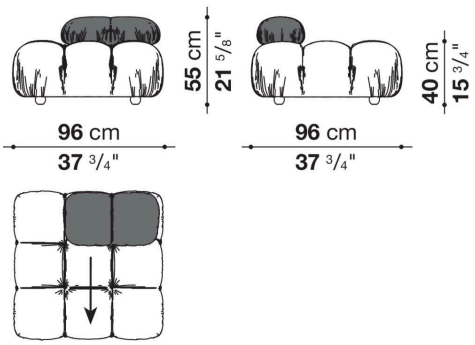

CM66P

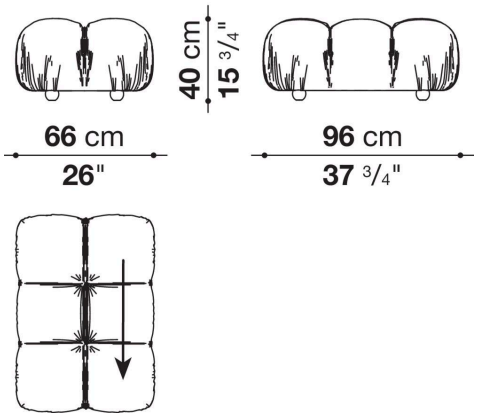

CM96P

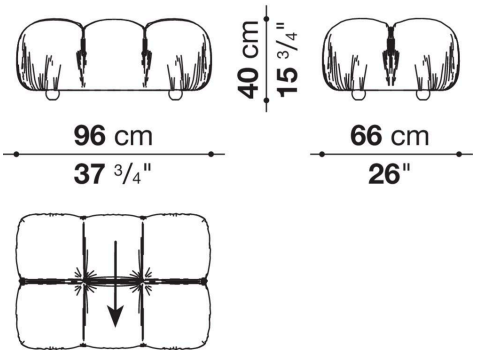
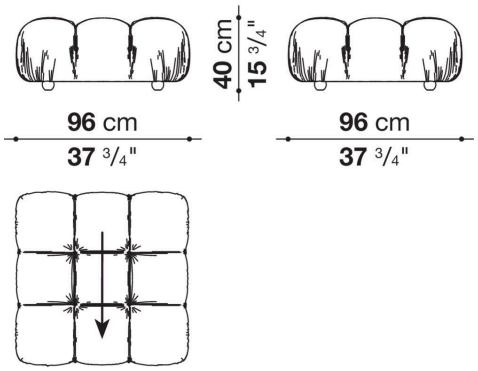
CM96PQ