Athos '12

TAVOLI

2012

Paolo Piva

Descrizione

Il tavolo rettangolare Athos ‘12 si presenta in due lunghezze, sia in versione fissa sia allungabile, quest’ultima caratterizzata da un meccanismo invisibile che permette di ampliarlo per ospitare fino a dodici persone. La struttura metallica a V regge il piano di forte spessore ammorbidito dalle raggiature sui bordi ottenute con un complesso procedimento di fresatura grazie al quale la venatura del legno mantiene uniformità sull’intera superficie.

Informazioni tecniche

Piano
pannello in particelle di legno impiallacciato
Struttura di sostegno
trafilati d’acciaio
Struttura (tavoli fissi)
lamiera d’acciaio
Struttura (tavoli ampliabili)
estrusi d’alluminio anodizzato, minuteria in materiale plastico
Puntali
materiale termoplastico

Disegni tecnici

TAH200F

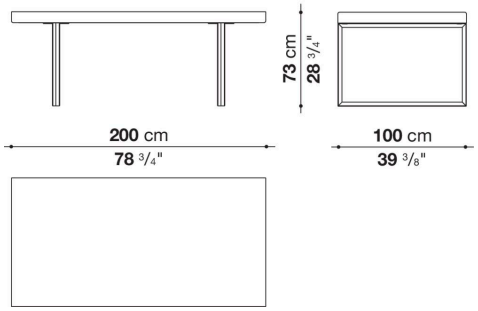

TAH250F

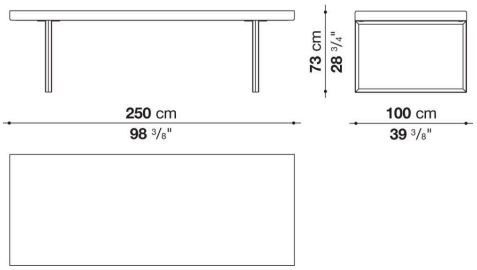

TAH205A

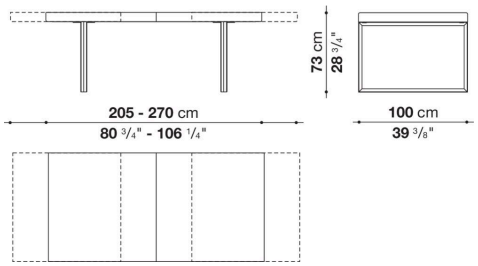
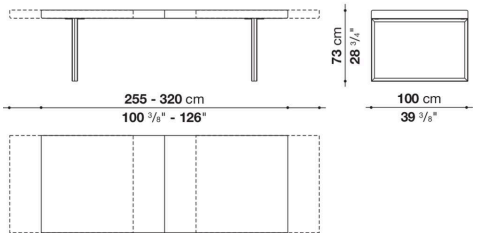
TAH255A