B&B Atoll

DIVANI

2018

Antonio Citterio

Descrizione

B&B Atoll, sistema di divani componibili il cui nome rimanda alle omonime formazioni coralline, è l'espressione ricercata di una forma estetica equilibrata e di uno stile contemporaneo deciso, allo stesso tempo estremamente elegante. Punto di partenza del sistema sono tre piattaforme di base che si completano con elementi bracciolo e schienale a formare tipologie diverse: divani a pozzetto, dormeuse, terminali angolari, elementi singoli oppure componibili con elementi chaise longue e pouf. Le strutture presentano linee leggere e sottili e sono applicate su sostegni alti in pressofusione con profili metallici a sottolineare la linea tra le strutture stesse e l'imbottitura. A dare ulteriore carattere alla proposta, un elemento di appoggio da orchestrare a piacere: un cuscino a rullo in due dimensioni vincolato con cinghie in pelle a una struttura in pressofusione. Un accessorio da inserire liberamente tra il cuscino sedile e la struttura di base per offrire un ulteriore sostegno e diventare a scelta un elemento bracciolo o schienale. B&B Atoll si rivela così essere un progetto dinamico, con un grado di adattamento compositivo sempre nuovo e con la possibilità di creare molteplici tipologie di sedute, da quelle relax più informali a quelle più formali, grazie anche all'utilizzo di cuscini schienale complementari.

Informazioni tecniche

Telaio interno
tubolari e profilati d’acciaio
Imbottitura telaio interno
schiuma di poliuretano flessibile a freddo Bayfit®, fodera in fibra di poliestere
Cuscino sedile
poliuretano sagomato a densità differenziata, piuma sterilizzata, fodera in fibra di poliestere
Cuscino schienale
poliuretano sagomato, piuma sterilizzata
Cuscino poggiareni (AT45_40)
piuma, tipologia a fascia
Rullo
poliuretano sagomato, fodera in fibra di poliestere
Supporto rullo
alluminio pressofuso
Cinghiatura rullo
tessuto o pelle
Struttura di sostegno
alluminio pressofuso
Puntali
materiale plastico
Rivestimento
tessuto o pelle

Disegni tecnici

ATR247S_3

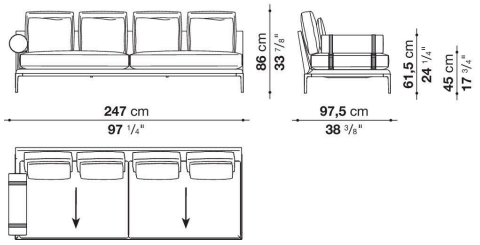

ATR247S_2

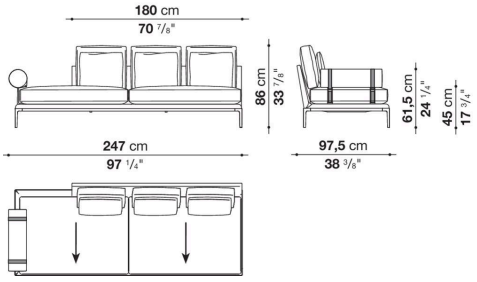

ATR247S_1

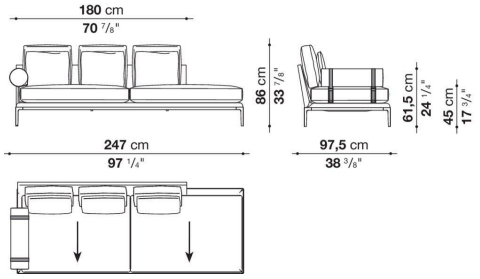

ATR247D_3

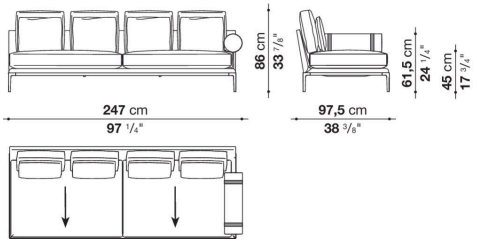

ATR247D_2

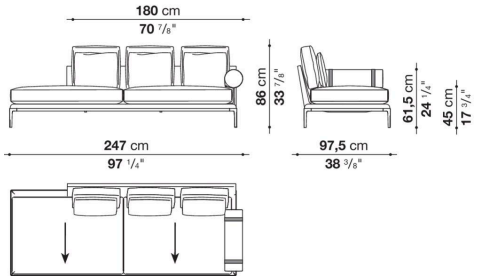

ATR247D_1

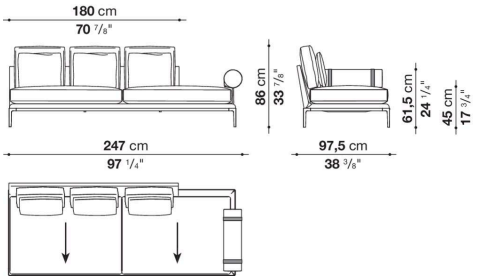

ATR197S_3

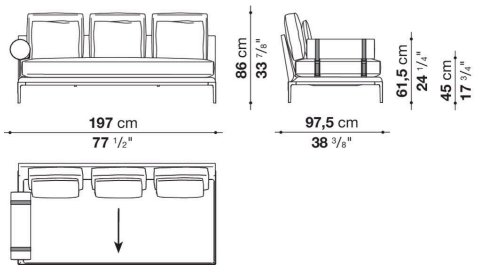

ATR197S_2

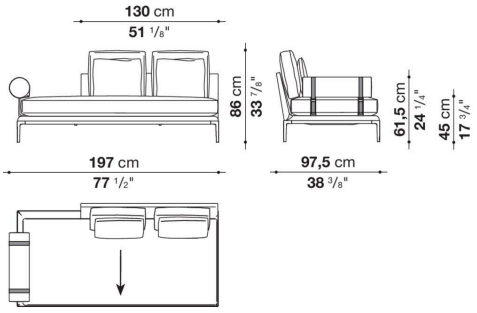

ATR197S_1

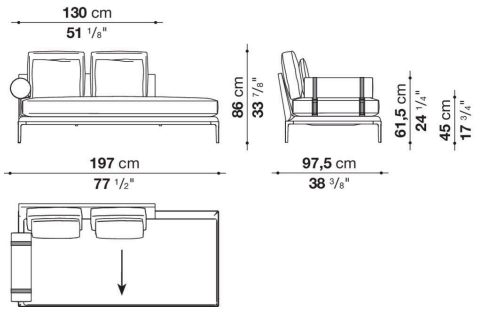

ATR197D_3

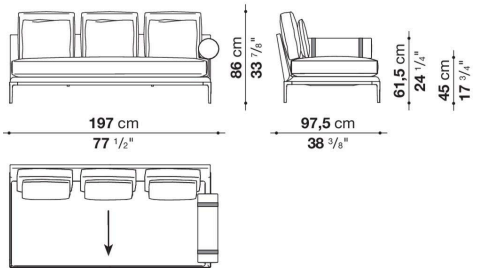

ATR197D_2

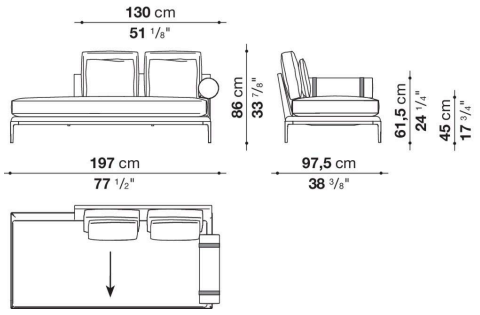

ATR197D_1

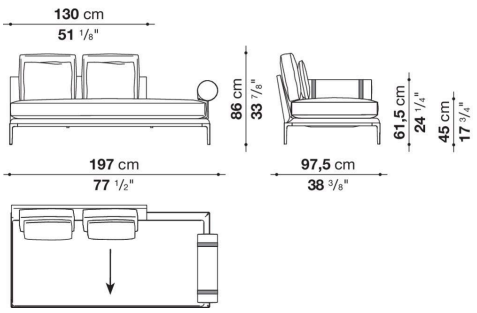

ATR137LS

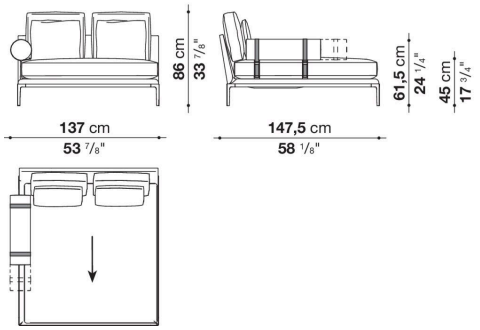

ATR137LD

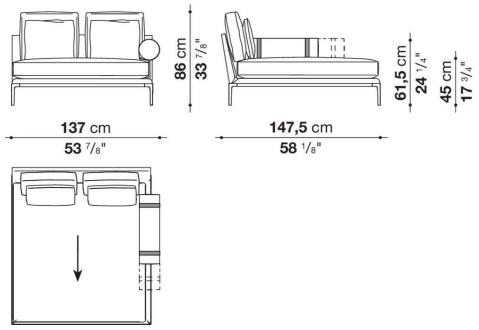

AT248TAS_3

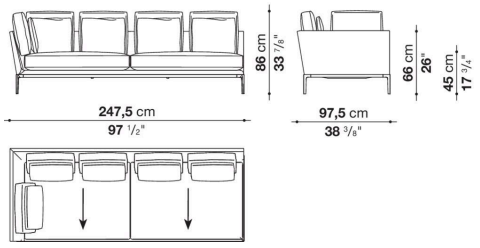

AT248TAS_2

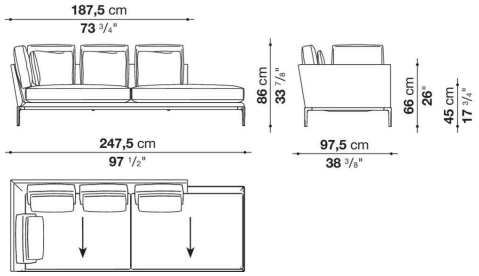

AT248TAS_1

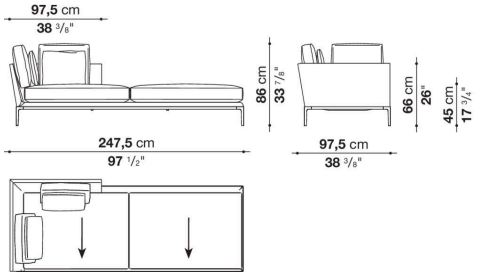

AT248TAD_3

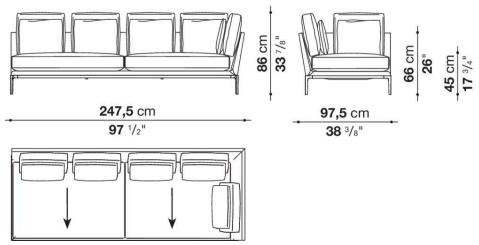

AT248TAD_2

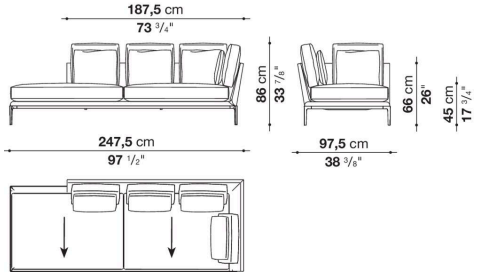

AT248S_3

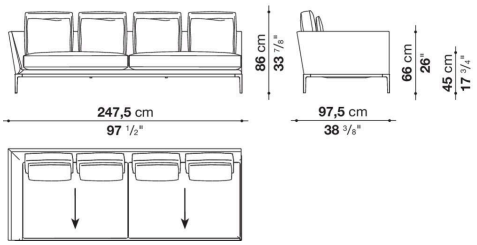

AT248TAD_1

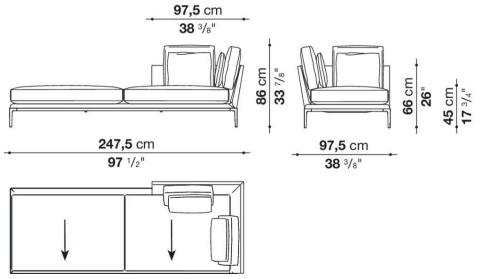

AT248S_2

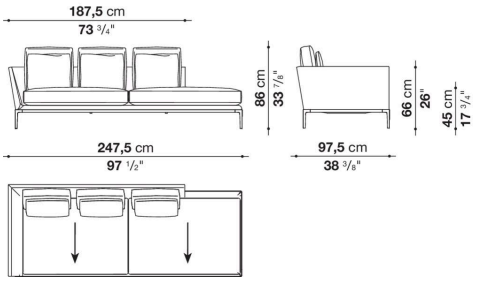

AT248S_1

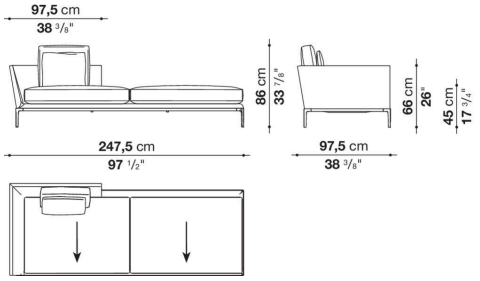

AT248LS_2

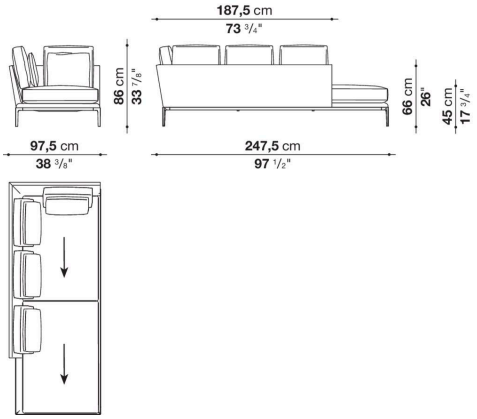

AT248LS_1

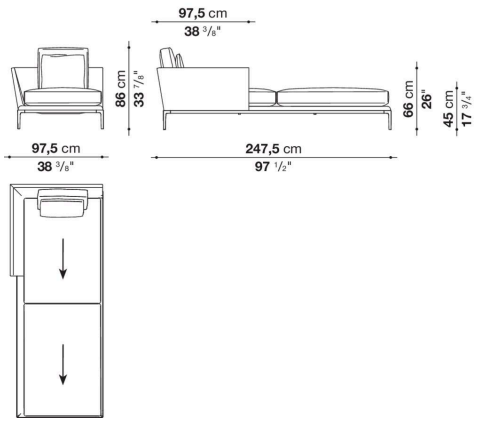

AT248LD_2

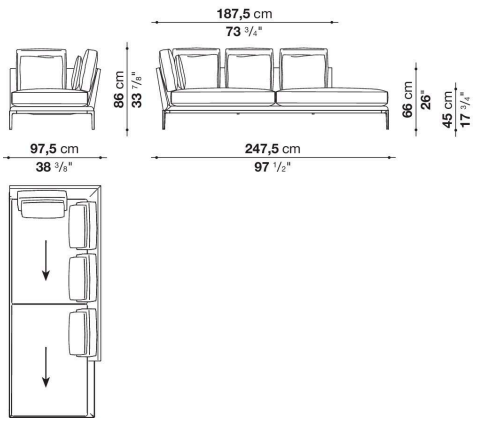

AT248LD_1

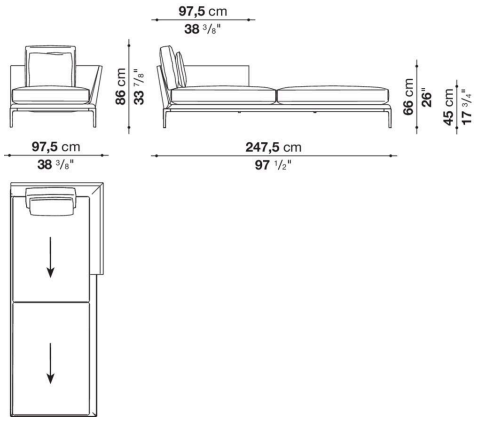

AT248D_3

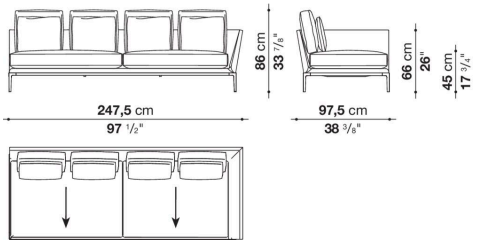

AT248D_2

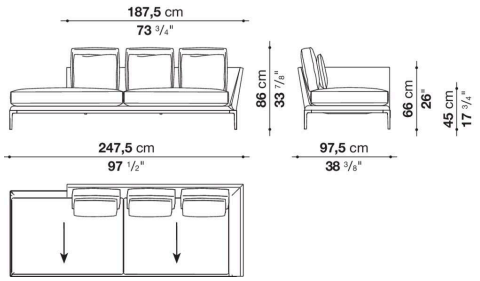

AT248D_1

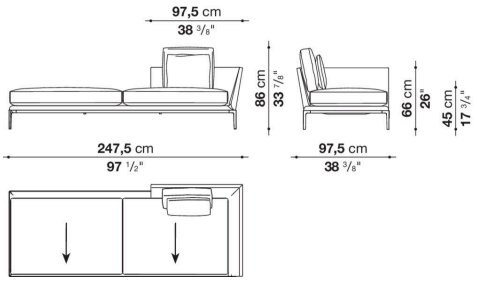

AT240PS

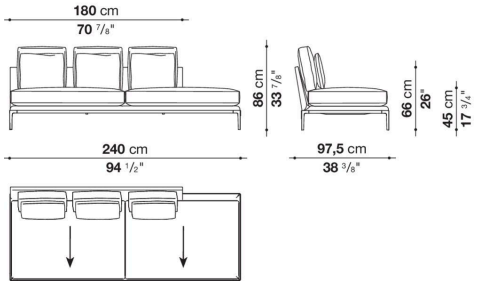

AT240PD

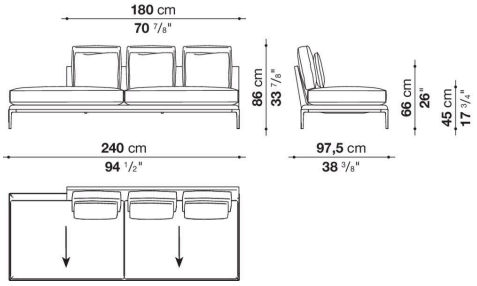

AT240C

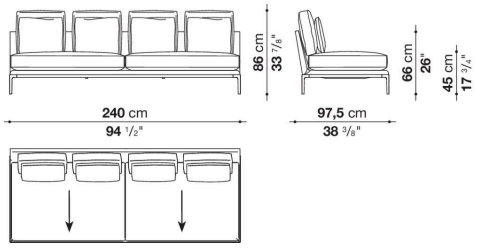

AT198TAS_2

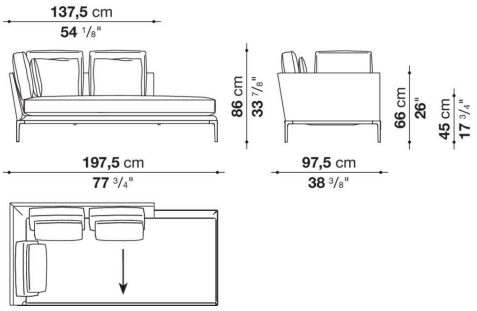

AT198TAS_3

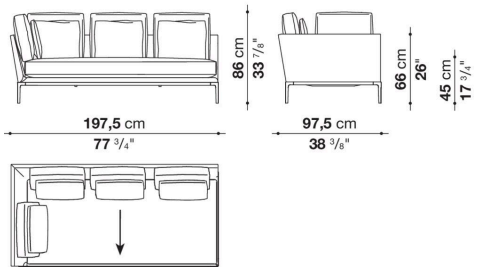

AT198TAS_1

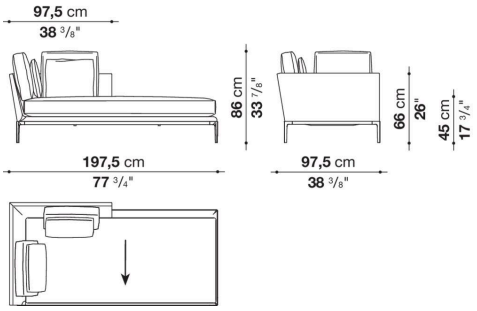

AT198TAD_2

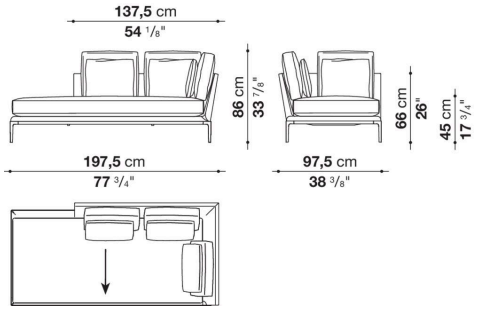

AT198TAD_3

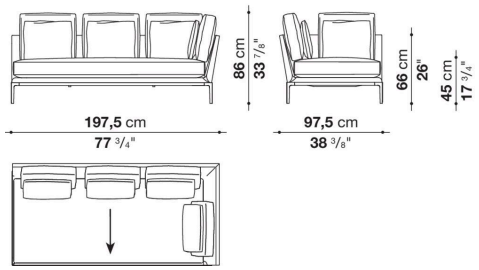

AT198TAD_1

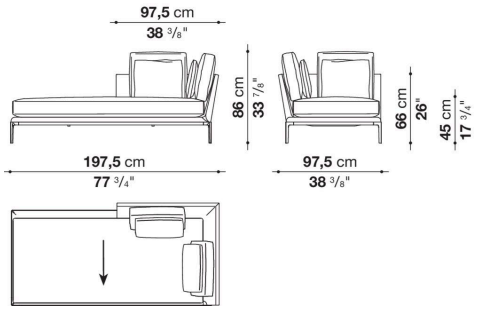

AT198S_3

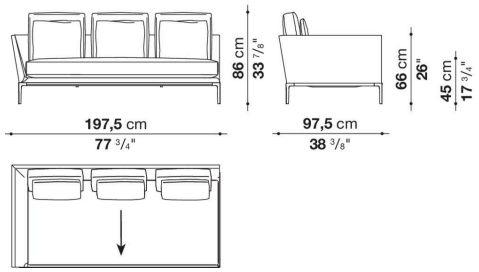

AT198S_2

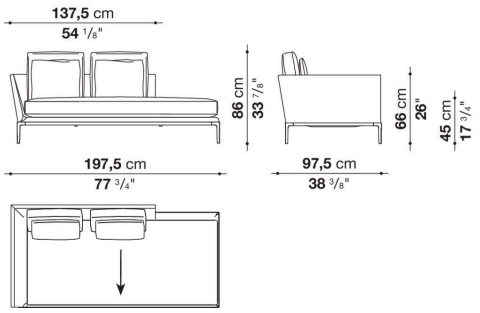

AT198S_1

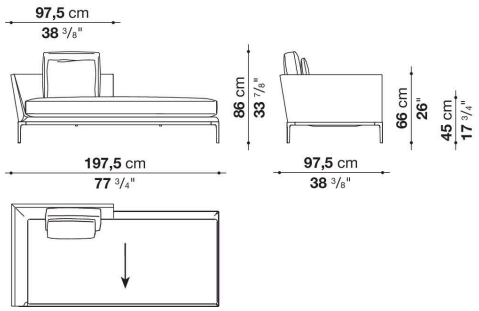

AT198LS_2

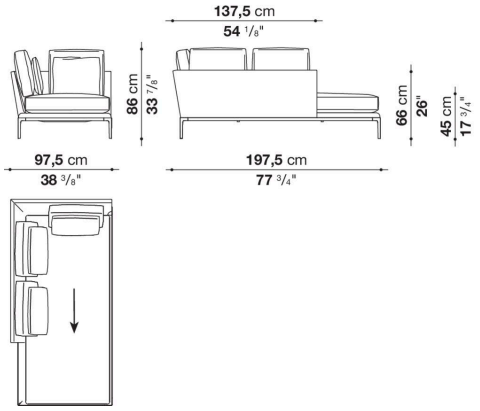

AT198LS_1

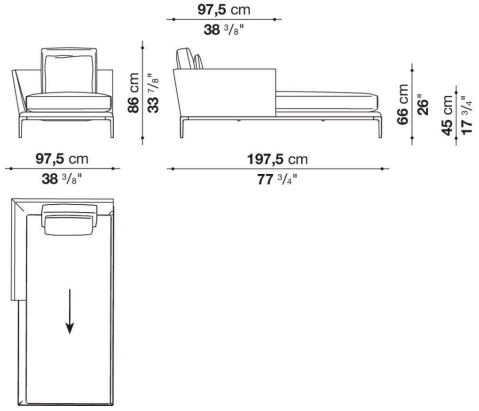

AT198LD_2

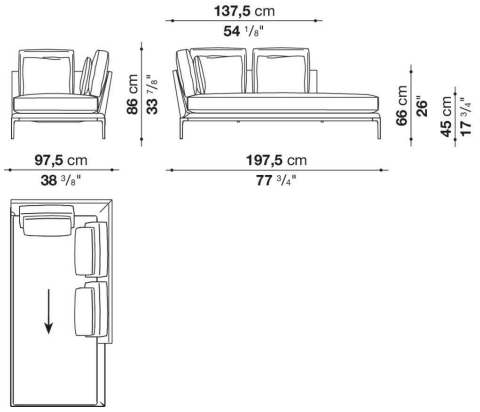

AT198LD_1

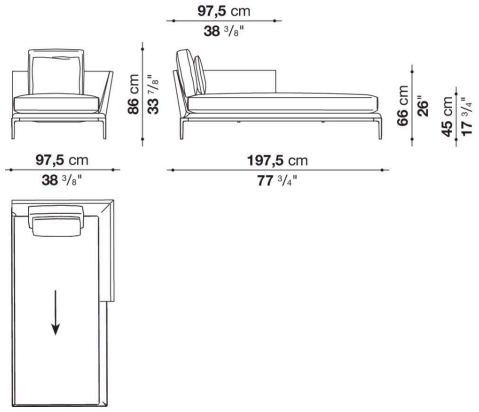

AT198D_3

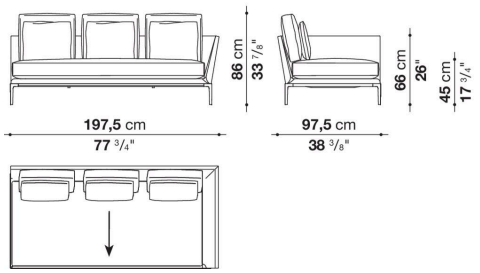

AT198D_2

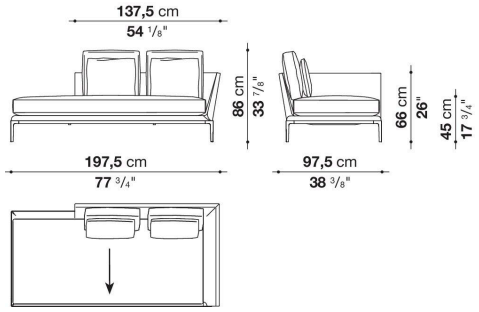

AT198D_1

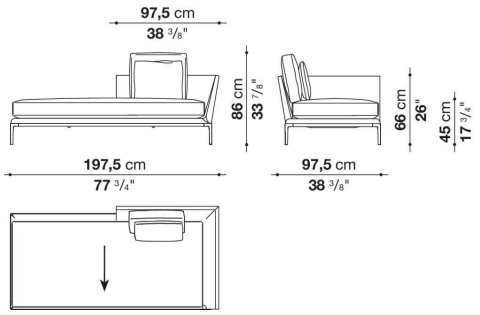

AT190C

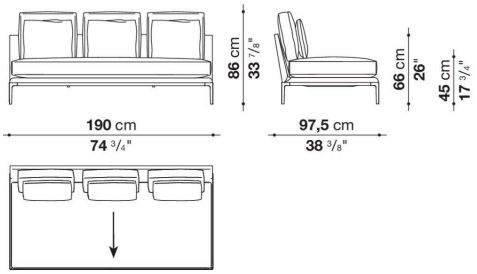

AT190PS

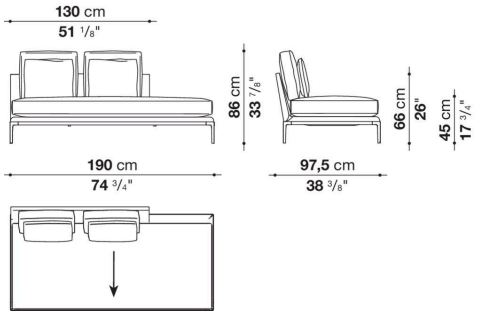

AT190PD

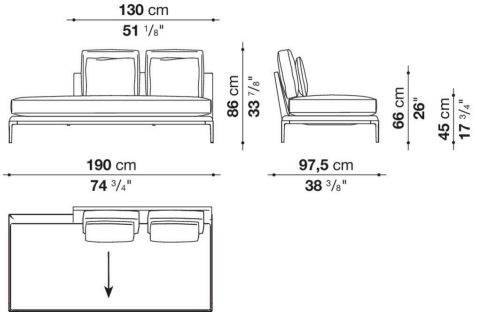

AT138LS

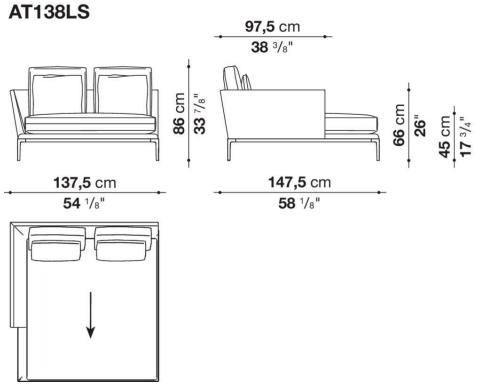

AT138LD

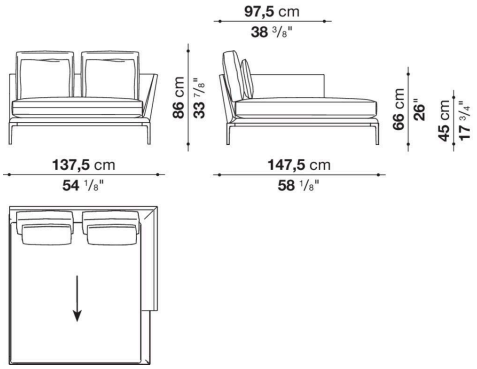

AT130L

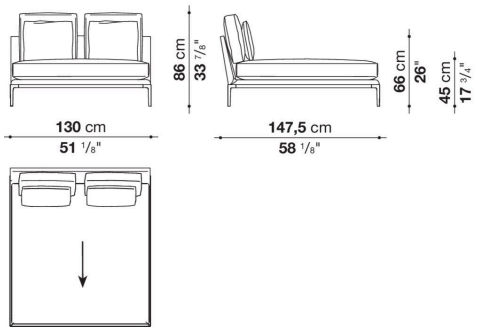

ATR240P

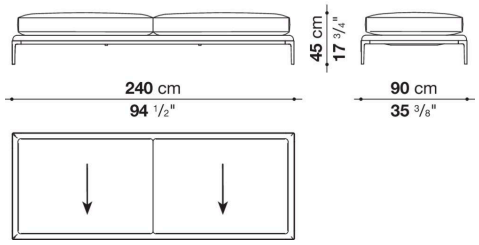

ATR190P

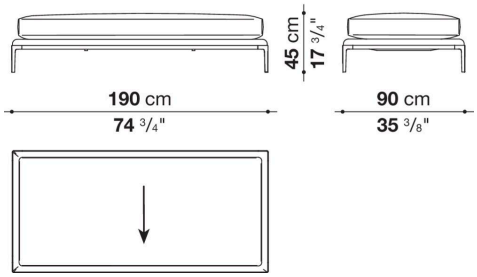

ATR130PS

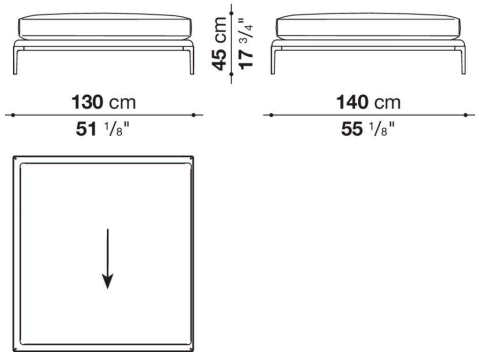

ATR130PD

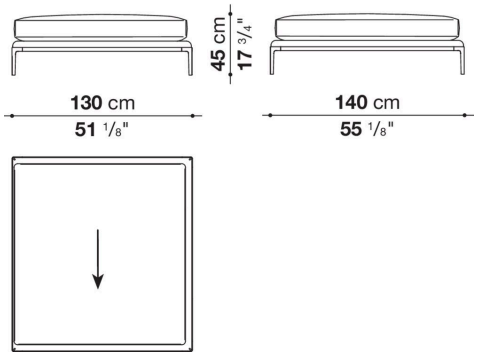

ATR130P

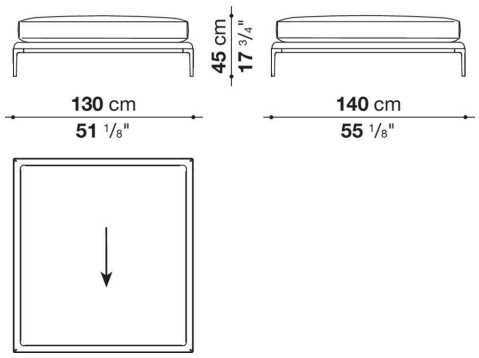

AT89PQF

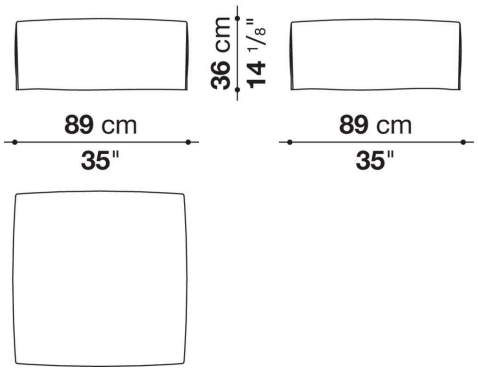

AT154DPF

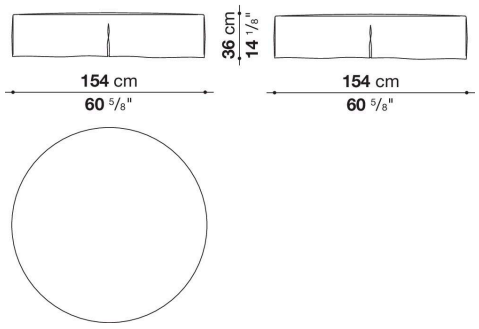

AT153PQF

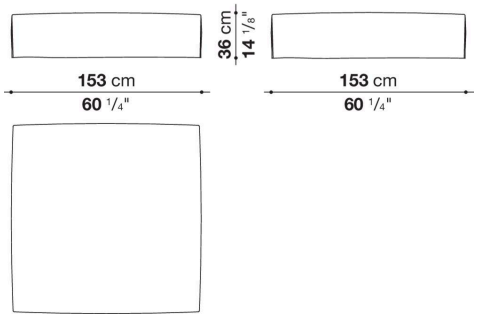

AT153PF_2

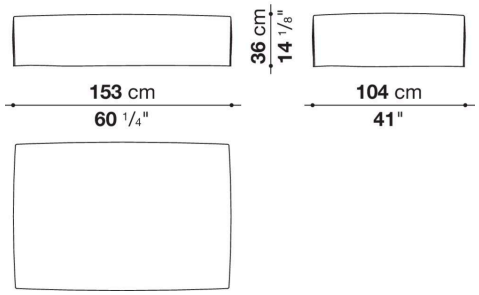

AT153PF_1

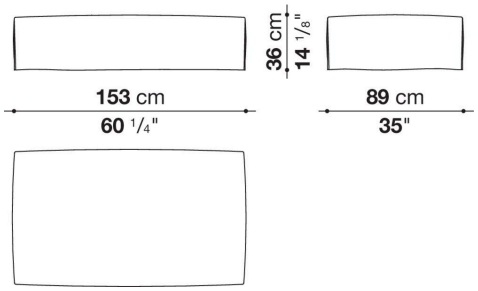

AT110DPF

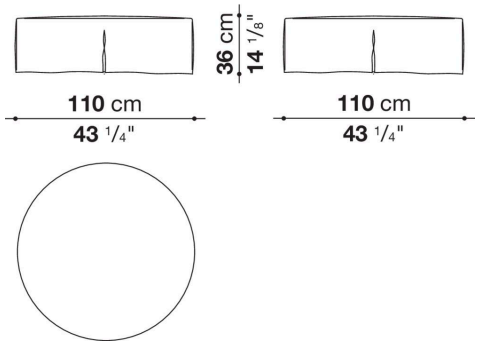

AT104PQF

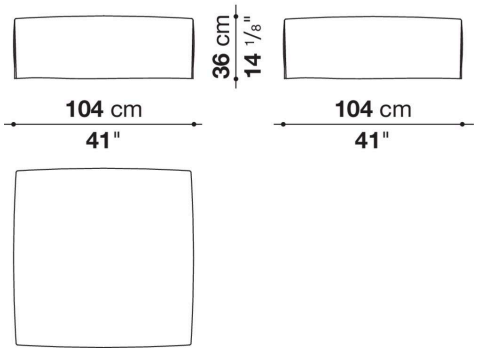

ATR254

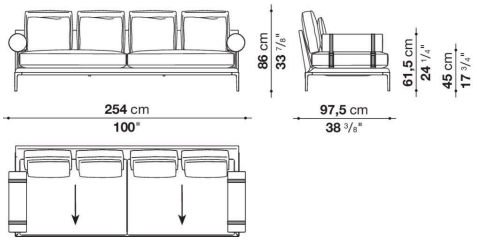

ATR204

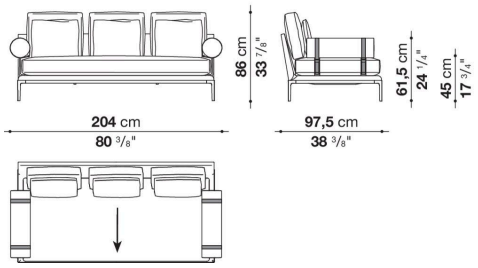

AT255AS

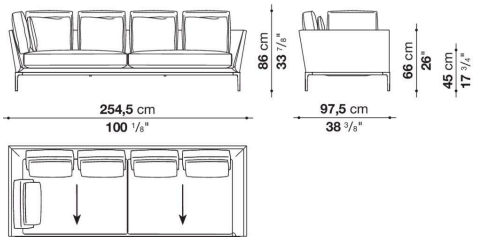

AT255AD

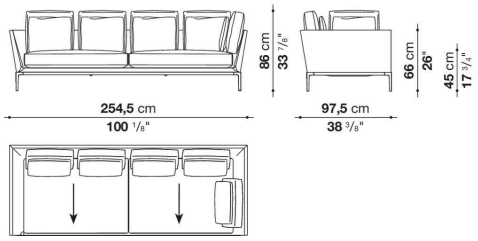

AT255

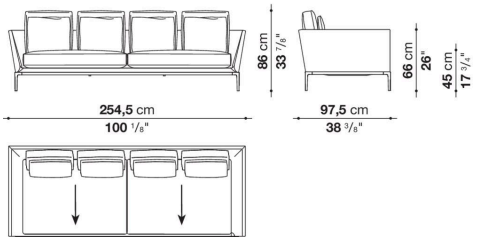

AT205AS

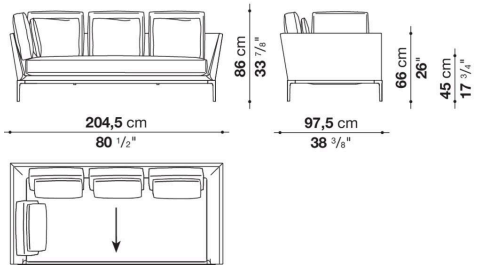

AT205AD

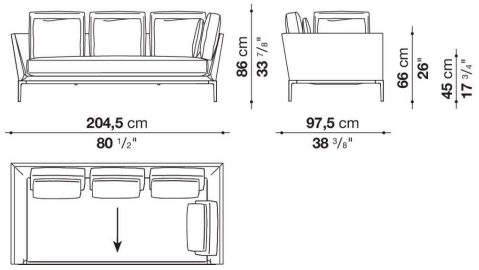
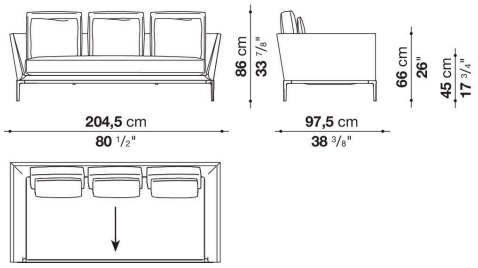
AT205