Tobi-Ishi

TAVOLI

2012

Edward Barber & Jay Osgerby

Descrizione

Proposto in versione tonda o rettangolare arrotondato alle estremità, Tobi-Ishi è un tavolo dal carattere scultoreo che già nel nome allude alle pietre ornamentali dei giardini giapponesi alle quali si rifanno le sue componenti. Un tavolo iconico che condensa in sé, con risultati sorprendenti, funzione e aspetto scultoreo. Nel Tobi-Ishi il piano a sbalzo e le basi appaiono diverse a seconda del punto di vista, mentre le differenti finiture consentono personalissime interpretazioni: dalla boiacca di cemento ai marmi o al legno, dalle laccature satinate in un'ampia gamma di colori a quelle lucide anche nelle sofisticate tonalità "candy red" e "smoke blue".

Informazioni tecniche

Piano (T160-T240R-T313R)
pannello in fibra di legno MDF
Gambe (T160-T240R-T313R)
resina poliuretanica ad alta densità (Baydur®)
Contrappeso (T160-T240R)
ghisa
Piastra di aggancio (T313R)
acciaio
Puntali regolabili (T160-T240R)
materiale plastico
Puntali regolabili (T313R)
materiale termoplastico
Piano (T160L-T240RL)
pannello in particelle di legno impiallacciato con parti in massello
Piano (T313RL)
pannello in particelle di legno impiallacciato con parti in massello e multistrato di legno
Gambe (T160L-T240RL-T313RL)
legno massello
Piastra di aggancio e contrappeso (T160L-T240RL-T313RL)
acciaio
Puntali regolabili (T160L-T240RL-T313RL)
acciaio e materiale plastico
Piano e gambe (T160M)
marmo (finitura poliestere opaca o finitura poliestere lucida)
Piastra di aggancio (T160M)
acciaio inox
Puntali (T160M)
feltro

Disegni tecnici

T160

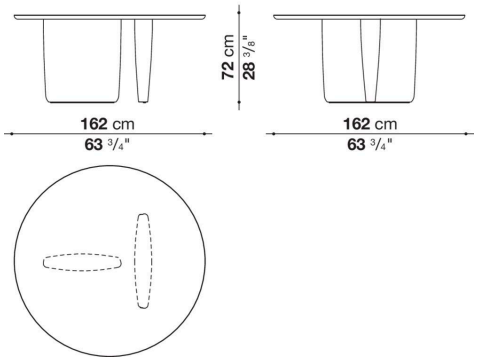

T160L

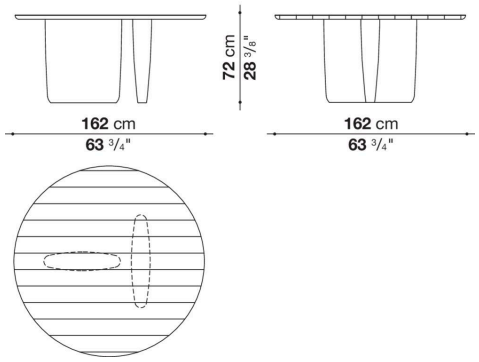

T160M

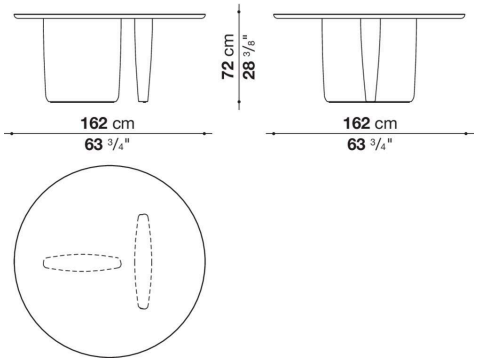

T240R

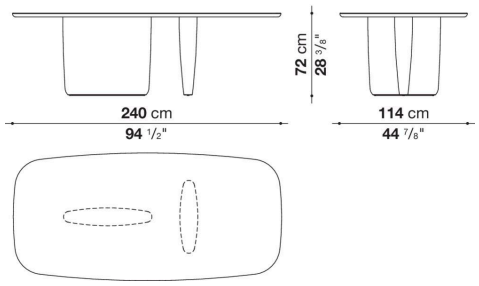

T240RL

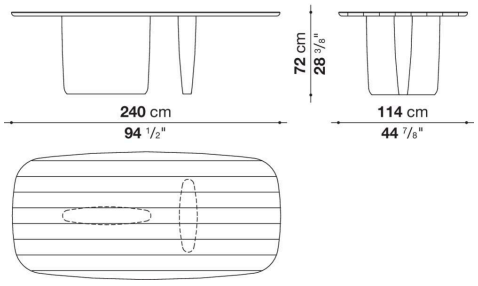

T313R

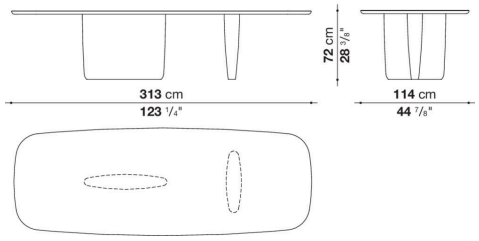
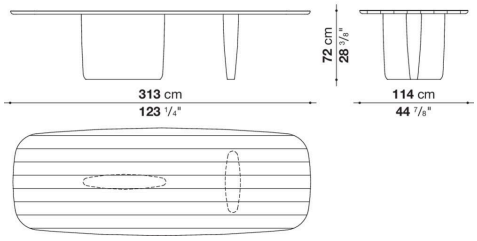
T313RL