Tulip

POLTRONE

2000

Jeffrey Bernett

Descrizione

Giocata su una calibrata proporzione di spessori e raccordi di linee rette e curve, è una poltrona girevole a 360° che consente un'ampia flessibilità d'uso. Il disco d'appoggio, in alluminio spazzolato lucido, riflette una porzione della scocca a enfatizzarne la "sfericità". Due tagli incisi nello schienale e un soffice cuscino per la seduta la rendono accogliente e confortevole.

Informazioni tecniche

Telaio interno
tubolari e profilati d’acciaio
Imbottitura telaio interno
schiuma di poliuretano flessibile a freddo Bayfit®, fodera in fibra di poliestere
Imbottitura cuscino sedile
poliuretano sagomato a densità differenziata, fodera in fibra di poliestere
Basamento girevole
lamiera ed estrusi d'alluminio
Puntali
materiale termoplastico
Rivestimento
tessuto o pelle
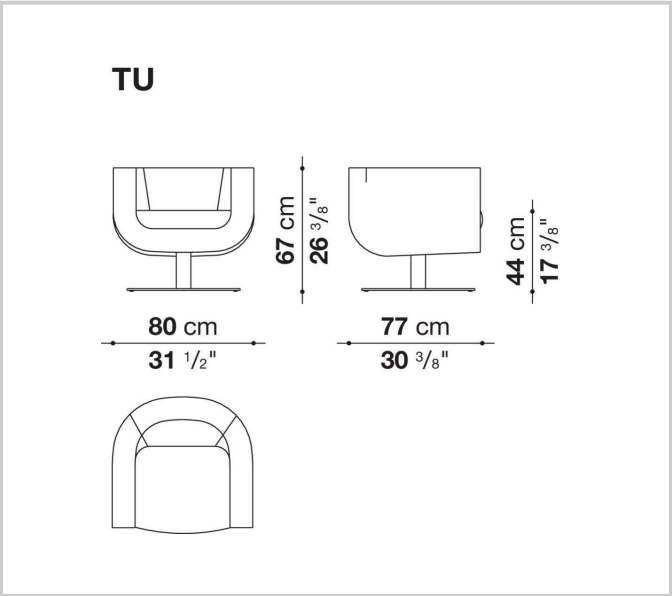
Disegni tecnici