Vertigo & Vertigo Round

OGGETTISTICA

2007

Naoto Fukasawa

Descrizione

Il candore del bianco, la riduzione delle forme, un gioco di incastri per due vassoi porta ciotole dotati di poesia e spiritualità.

Informazioni tecniche

Materiale
resina poliestere acrilica
Colore
bianco
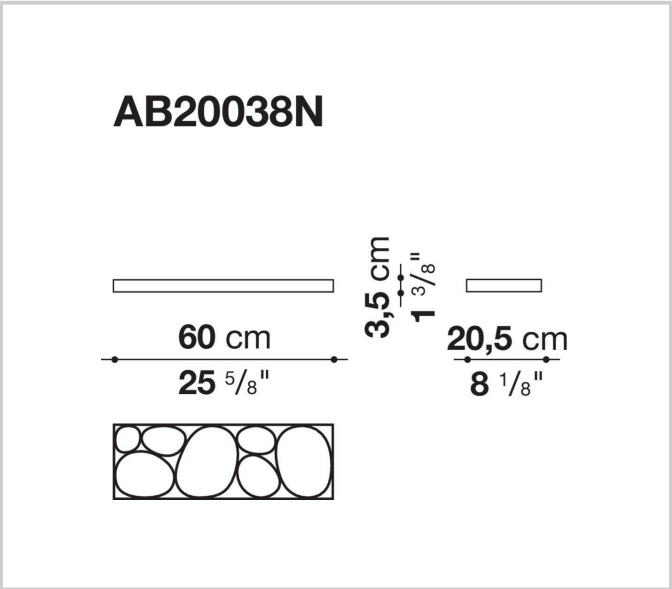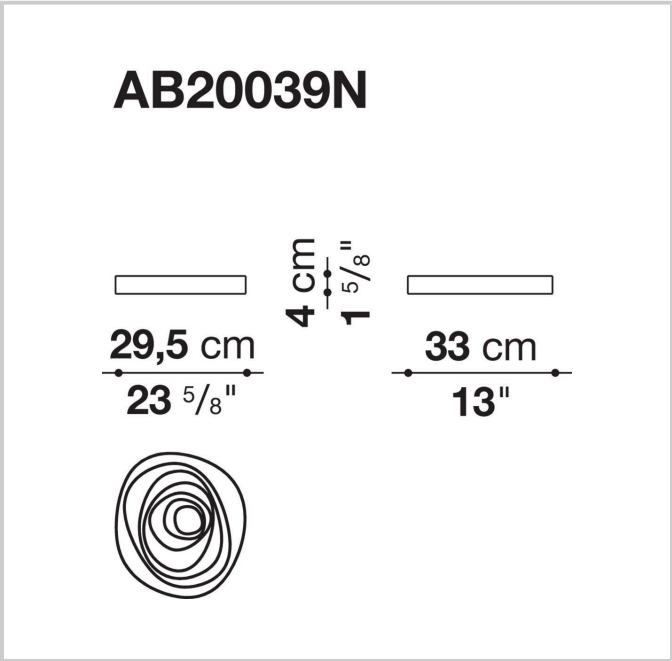
Disegni tecnici