Ayana

DIVANI

2020

Naoto Fukasawa

Descrizione

Innovativo nel suo minimalismo caldo, il divano per esterni Ayana, nelle versioni a due e tre posti, vede come assoluto protagonista il legno. Se le profondità e le altezze sono un chiaro rimando alla tradizione del sudest asiatico, lo schienale richiama una spalliera svedese, che da strumento per l'attività fisica si trasforma in elemento portante. Grazie a questa soluzione che crea un elegante gioco di incroci e proporzioni, i divani Ayana sono perfetti anche a centro stanza. Al bracciolo è possibile abbinare un cuscinetto facile da agganciare e rimuovere, che all'occorrenza consente di sdraiarsi agevolmente. Ayana è un progetto dall'animo green. Il teak utilizzato per le strutture è certificato FSC® (Forest Stewardship Council) e tutti i materiali che compongono i vari elementi della serie sono concepiti per poter essere separati e smaltiti nel rispetto dell'ambiente, al termine del ciclo di vita del prodotto.

Informazioni tecniche

Struttura
legno massello
Imbottitura
poliuretano sagomato a densità differenziata, fodera in fibra di poliestere con trattamento idrorepellente
Puntali
materiale termoplastico
Telo di copertura impermeabile
tessuto PES monospalmato su un lato PU
Rivestimento
tessuto in categorie limitate
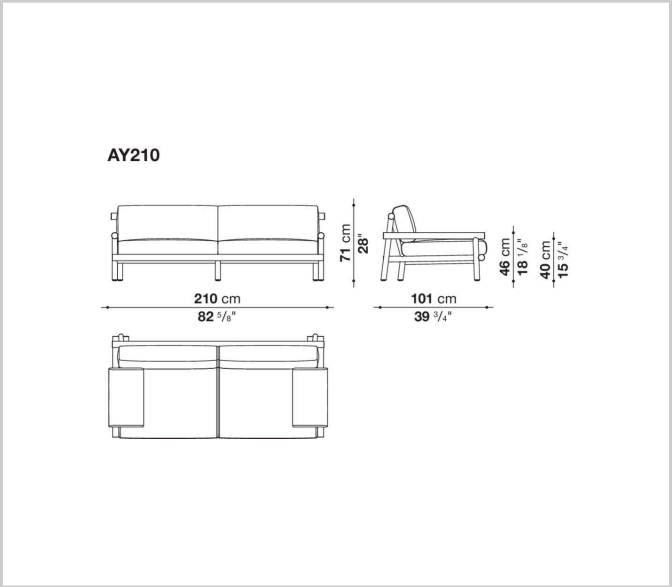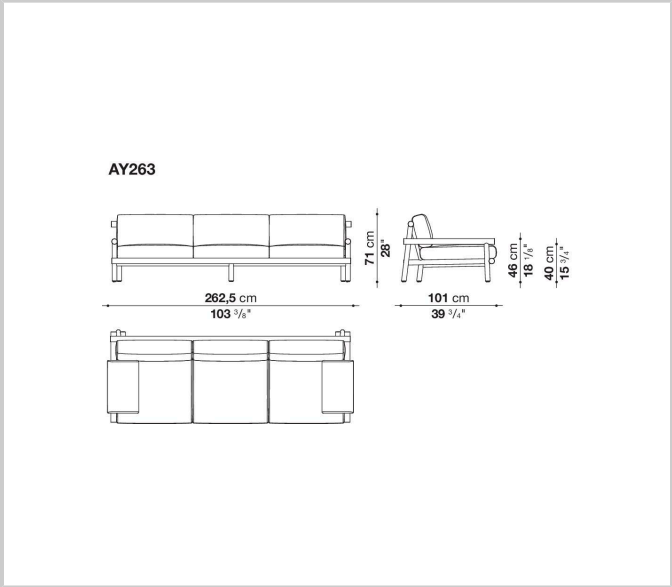
Disegni tecnici