Loop Medium

OGGETTISTICA

2007

Jakob Wagner

Descrizione

Loop Medium è un vassoio bianco dalla forma morbidamente curva con l'impugnatura incorporata che sembra essere scavata da un unico blocco.

Informazioni tecniche

Materiale
resina poliestere acrilica
Colore
bianco
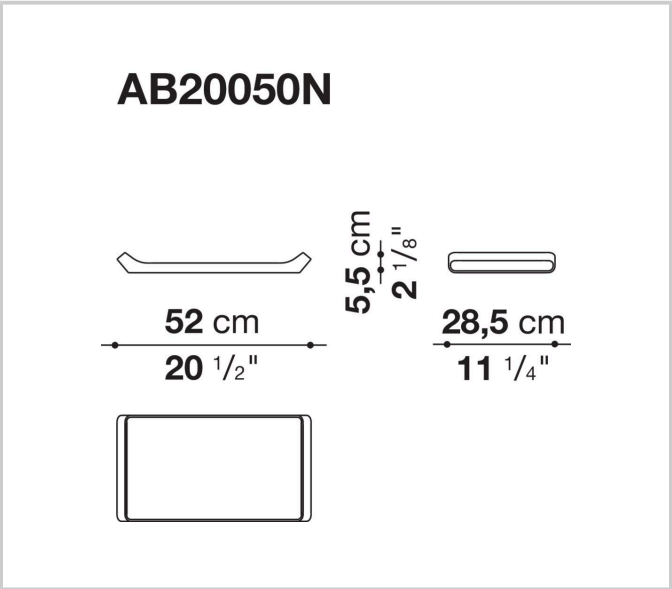
Disegni tecnici