Husk

TAVOLINI

2013

Patricia Urquiola

Descrizione

Nato per accompagnare il letto Husk, si rivela utile in molti ambienti domestici grazie al suo disegno che vede un vassoio circolare in metallo appoggiato con leggerezza a solidi sostegni in pressofusione. Verniciato in tre colori, il piano presenta anche la finitura ramata, in omaggio a un materiale antico tradizionalmente associato a un'estetica classica che oggi trova, con sensibilità contemporanea, nuove interpretazioni.

Informazioni tecniche

Vassoio
lamiera d'acciaio
Struttura di sostegno
lamiera d'acciaio e fusione d'alluminio
Puntali
materiale plastico
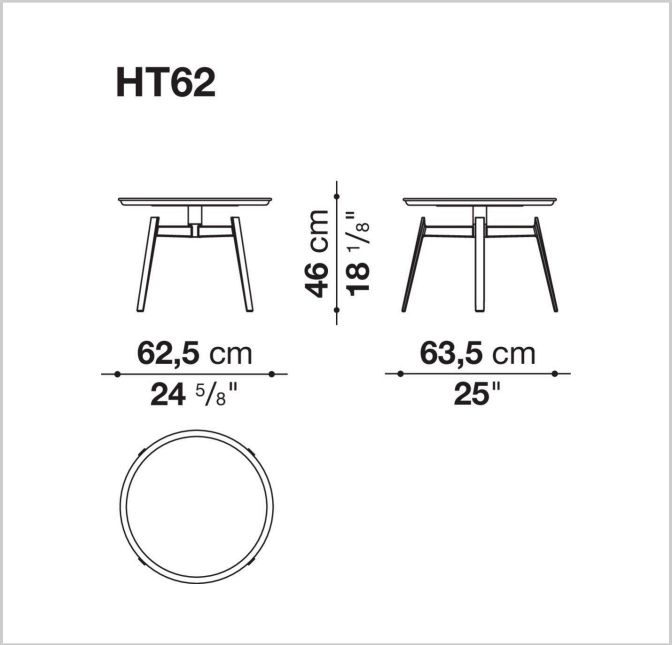
Disegni tecnici