Husk

POLTRONE

2011

Patricia Urquiola

Descrizione

Comfort ed ecosostenibilità sono le parole chiave che definiscono le poltrone Husk. Una collezione che è un inno alla morbidezza e invita al relax già al primo sguardo grazie alle generosa cuscinatura extra soft a disegno capitonné. La scocca rigida che la contiene, da scegliere tra vari colori, è realizzata in Hirek®, un materiale plastico speciale formato da polimeri riciclati e riciclabili. Tre le versioni del cuscino di dimensioni più generose sulla seduta o sullo schienale o con poggiatesta. Della stessa serie Husk, il poggiapiedi coordinato.

Informazioni tecniche

Scocca
materiale plastico Hirek®
Imbottitura scocca
fibra di poliestere, fodera in cotone
Supporto sedile
poliuretano sagomato, tessuto antiscivolo
Basamento girevole (H1G-H2G-H3G-H4G)
fusione d'alluminio, profilati d'acciaio, poliuretano rigido o legno massello
Basamento (HP4)
profilati d'acciaio, poliuretano rigido o legno massello
Basamento (H1M-H2M-H3M-H4M-HP4M)
profilati e fusione d'alluminio
Puntali
materiale plastico
Rivestimento
tessuto o pelle

Disegni tecnici

H1G

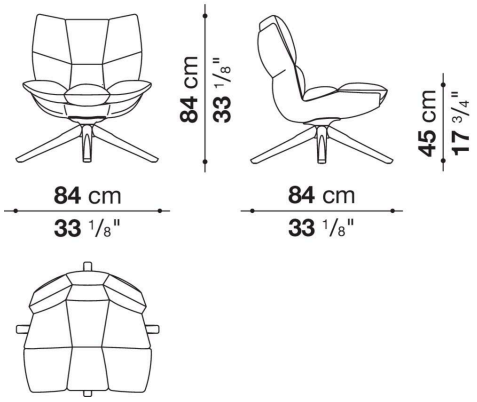

H2G

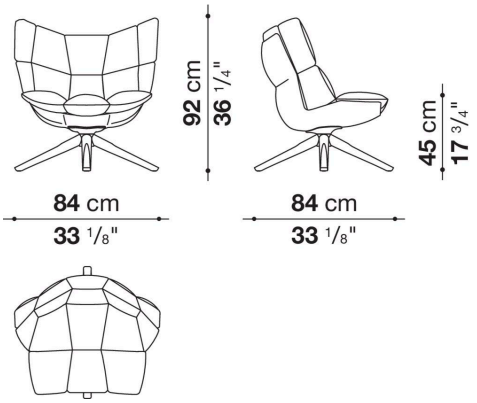

H3G

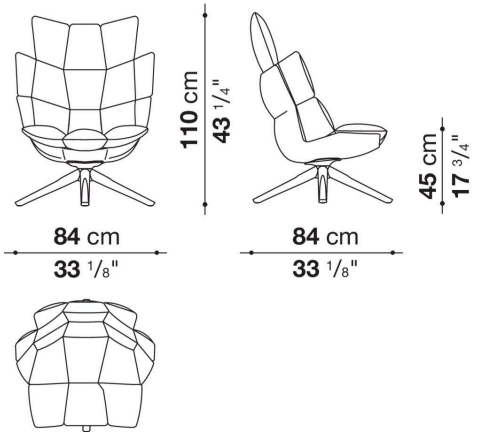

H4G

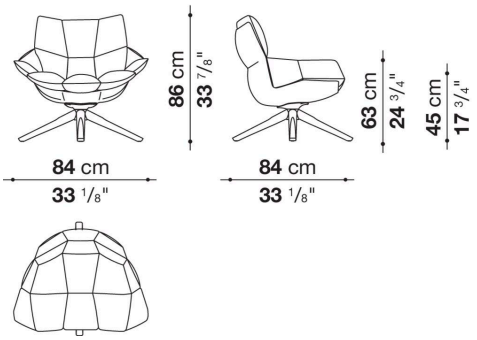

HP4

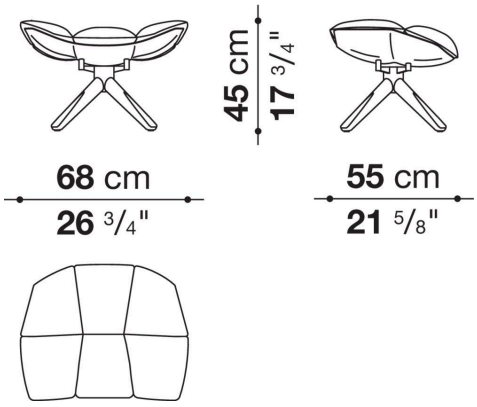

H1M

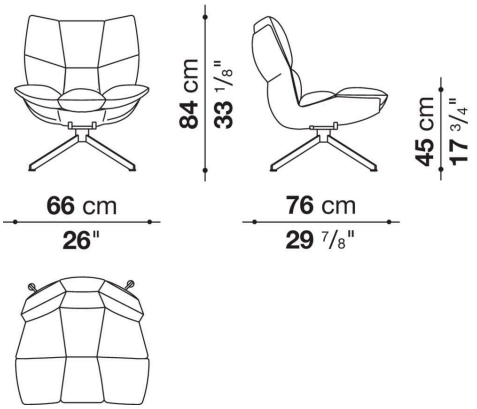

H2M

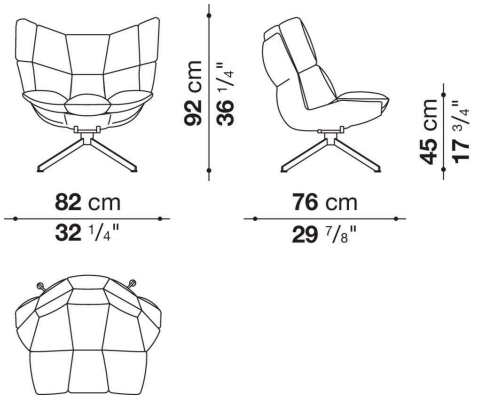

H3M

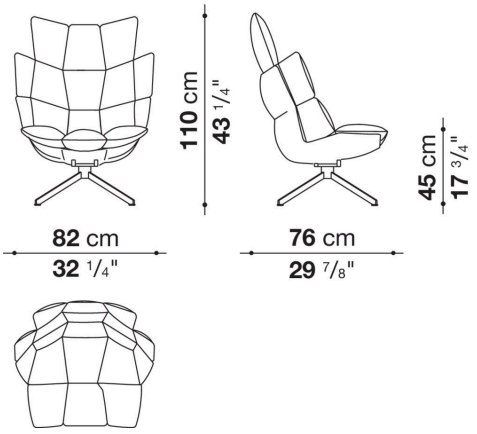

H4M

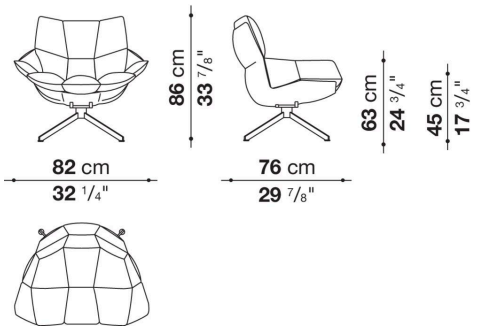
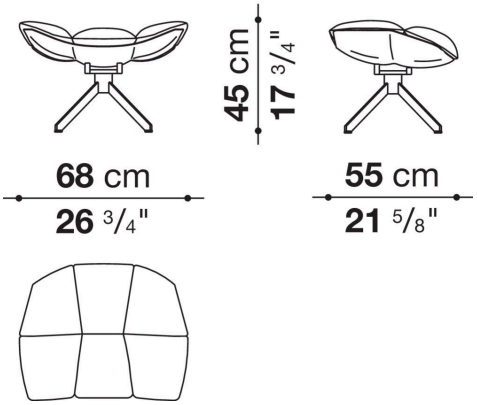
HP4M