Lazy '05

SEDIE

2005

Patricia Urquiola

Descrizione

Il nome evoca relax, pigrizia e riposo. Il principio che accomuna le sedute di questa famiglia è la struttura in acciaio cromato che calza rivestimenti facilmente sfoderabili tramite cerniera e velcro. Con schienale alto per una posizione sostenuta, con schienale basso o in versione sgabello, tutte offrono la possibilità di accostare tessuti in tonalità differenti sopra e sotto il sedile, con effetto bicolore.

Informazioni tecniche

Sedile
scocca in materiale termoplastico, poliuretano sagomato, fodera in fibra di poliestere
Schienale
rete elastica, fodera in fibra di poliestere
Struttura di sostegno
trafilati d'acciaio
Puntali
materiale termoplastico
Rivestimento
tessuto o pelle

Disegni tecnici

SLA100

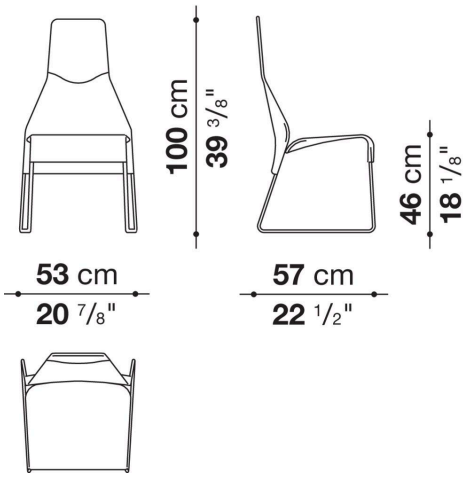

SLA118

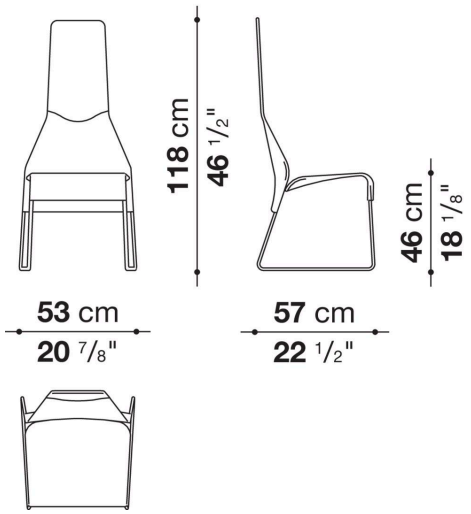

SGLA67

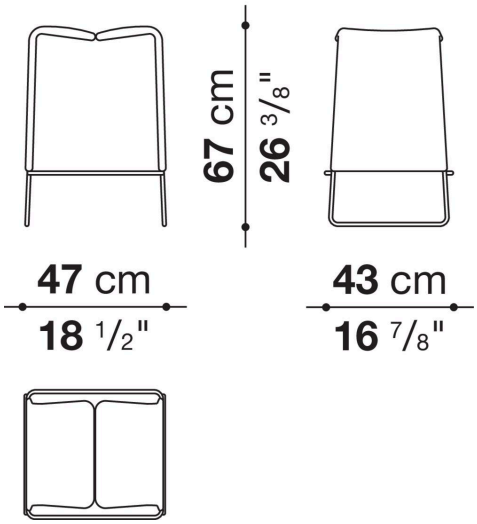
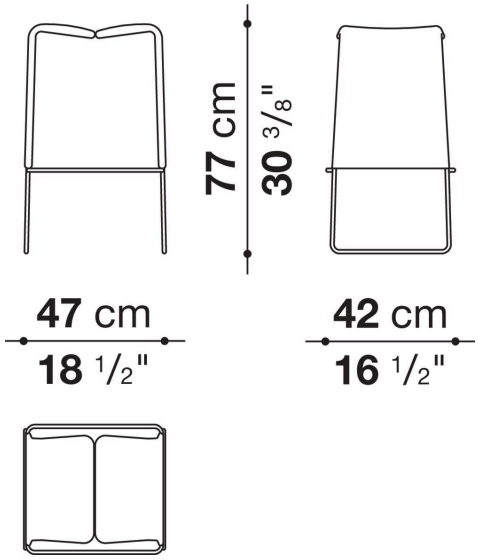
SGLA77