Do-Maru

POLTRONE

2016

Nipa Doshi & Jonathan Levien

Descrizione

La poltroncina Do-Maru riprende il nome delle antiche armature dei samurai, costruite con rigide placche di cuoio verniciato e decorato che avvolgevano e proteggevano il corpo dei guerrieri. Come già per la poltrona girevole Almora, disegnata da Doshi Levien nel 2014, anche in questo caso il guscio della seduta è stato realizzato con una coppia di scocche sovrapposte, ammorbidite da due contro imbottiture rivestibili in tessuto o in pelle. Il supporto posteriore, in fusione di alluminio, sottolinea come un tratto vigoroso la linea conica della poltroncina, mentre il supporto anteriore è in tubolare metallico con differenti finiture, che si abbinano ai colori della scocca.

Informazioni tecniche

Scocca sedile e schienale
poliuretano rigido
Imbottitura sedile e schienale
schiuma di poliuretano flessibile a freddo Bayfit®
Gamba anteriore
profilati d'acciaio
Gamba posteriore
alluminio pressofuso
Puntali
materiale plastico
Rivestimento
tessuto o pelle
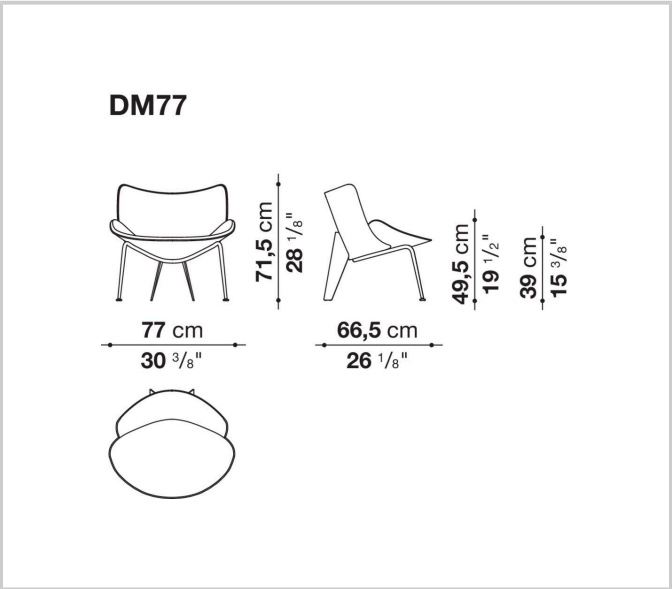
Disegni tecnici