Dock

TAVOLINI

2019

Piero Lissoni

Descrizione

Il tavolo basso Dock, piattaforma di dimensioni generose in due formati, rettangolare o quadrato, ha struttura in profilati d'acciaio e piani in legno in varie finiture. Elemento complementare al sistema di divani omonimo, ne riprende le finiture e il disegno, arricchendone la natura enciclopedica.

Informazioni tecniche

Piano
pannello in multistrato di legno impiallacciato, legno massello
Struttura di sostegno
profilati d'acciaio
Puntali
materiale plastico
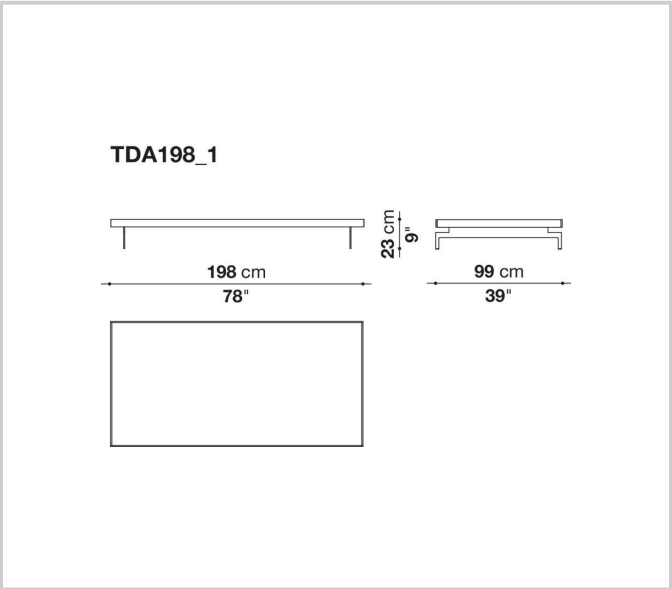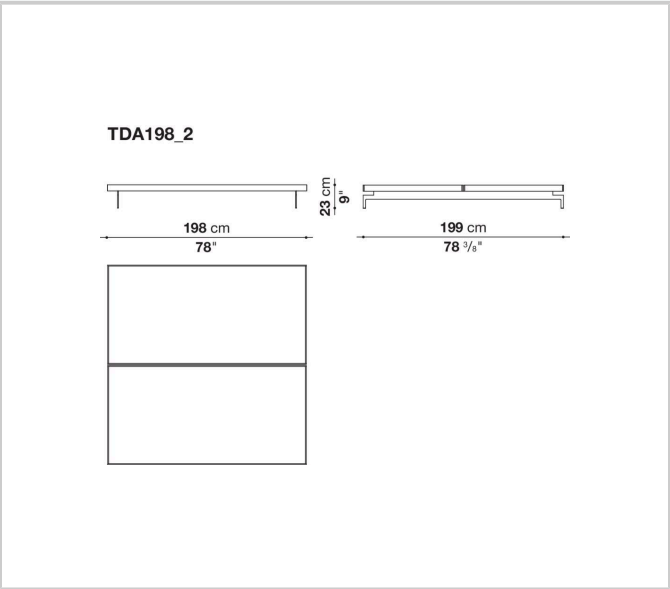
Disegni tecnici