El

SEDIE

2009

Antonio Citterio

Descrizione

Questa sedia unisce geometria e morbidezza, ebanisteria e tecnologia. Importanti i dettagli che la disegnano, tra tutti l'affiorare della scocca imbottita che scorre sul perimetro di seduta e schienale. La struttura in legno riduce visivamente i volumi di El e nasconde lo schiumato il cui spessore garantisce grande comfort e una certa flessibilità.

Informazioni tecniche

Telaio interno
tubolari e profilati d'acciaio
Imbottitura telaio interno
schiuma di poliuretano flessibile a freddo Bayfit®
Struttura
legno massello
Puntali
materiale termoplastico
Rivestimento
tessuto o pelle
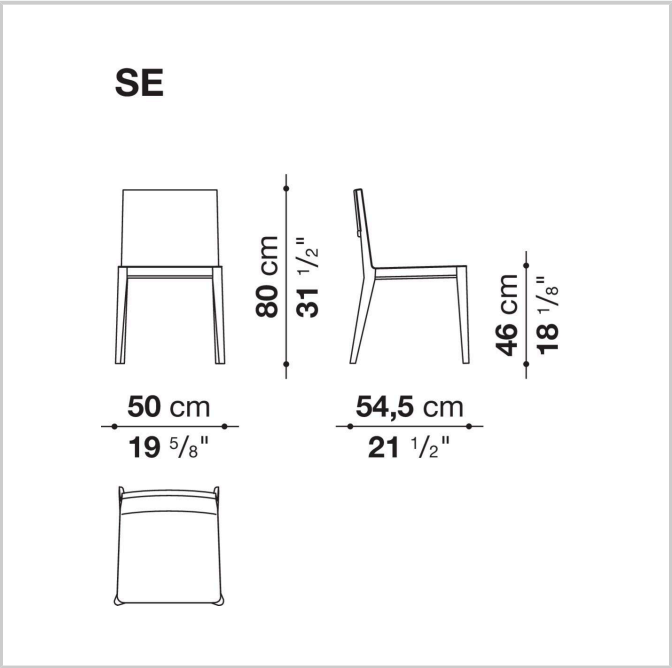
Disegni tecnici