Fat-Fat

TAVOLINI

2004

Patricia Urquiola

Descrizione

Il tema del vassoio viene ripreso per dar vita a tre tavolini il cui aspetto leggero è merito della struttura in acciaio. Anche da sovrapporre uno sull'altro. Nei tavolini Fat-Fat Un quarto modello, più alto degli altri, offre un appoggio estremamente comodo se accostato al divano.

Informazioni tecniche

Struttura di sostegno
lamiera e profilati d'acciaio
Vassoio
lamiera d'acciaio
Puntali
materiale termoplastico

Disegni tecnici

TFF42

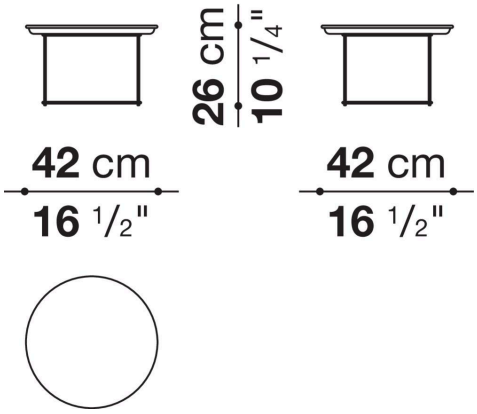

TFF62

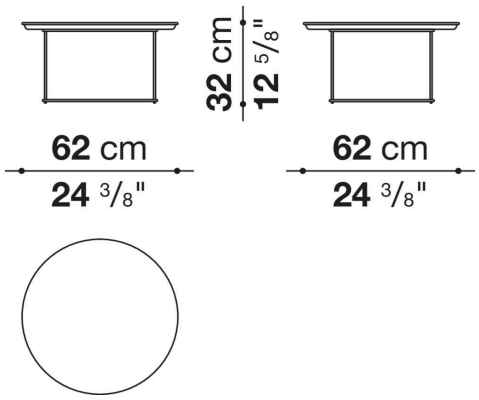

TFF62A

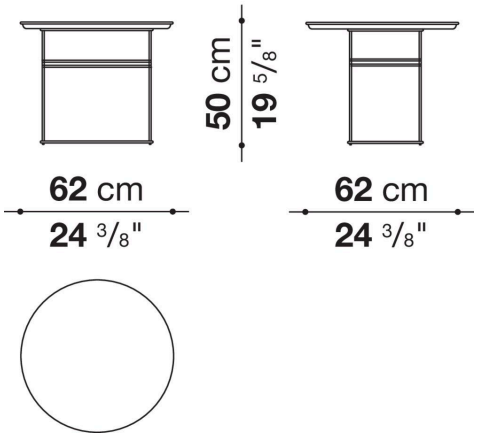

TFF92

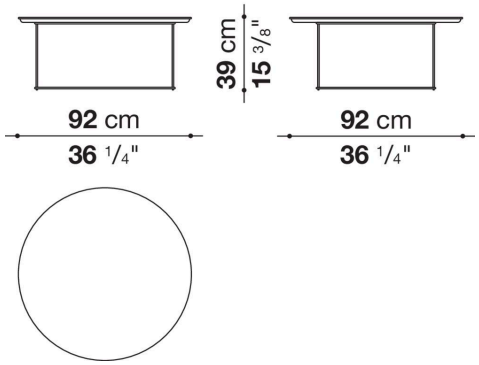

VFF42

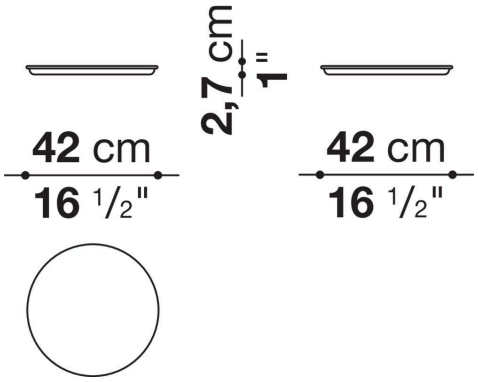

VFF62

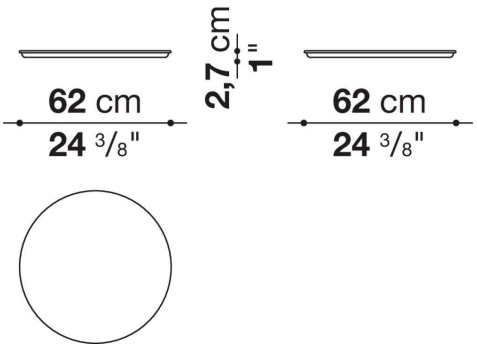
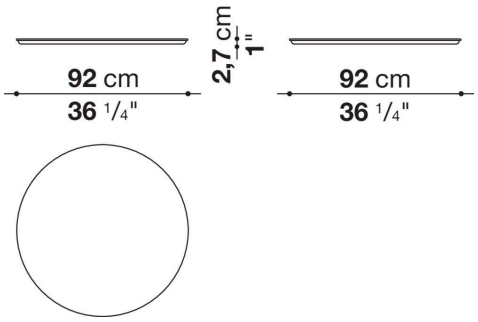
VFF92