Formiche

TAVOLINI

2017

Piero Lissoni

Descrizione

Leggerezza e semplicità sono i tratti distintivi dei complementi Formiche. l'esile struttura di sostegno (da qui il nome) riprende sia la forma che la finitura dei piedini del sistema di divani. Il sostegno è in tondino d'acciaio verniciato, collegato da traverse a sostenere i piani in varie forme, rotonde, ovali o "a fagiolo". Forme ed altezze diverse danno la possibilità di comporre diverse soluzioni di appoggio. Nei tavolini Formiche gli stessi piani, in numerose finture mantengono uno spessore decisamente sottile di 8 mm.

Informazioni tecniche

Piano
vetro o gres porcellanato
Vassoio (FR47V-FR67V)
lastra d’alluminio o legno
Struttura di sostegno
trafilati d’acciaio
Puntali
materiale plastico

Disegni tecnici

FR120

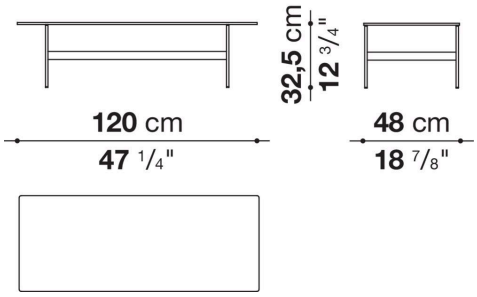

FR140_1

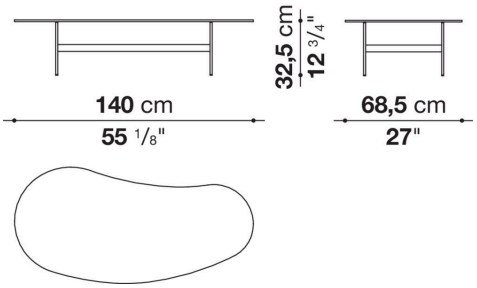

FR140_2

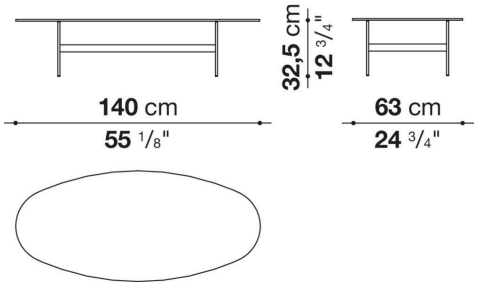

FR42

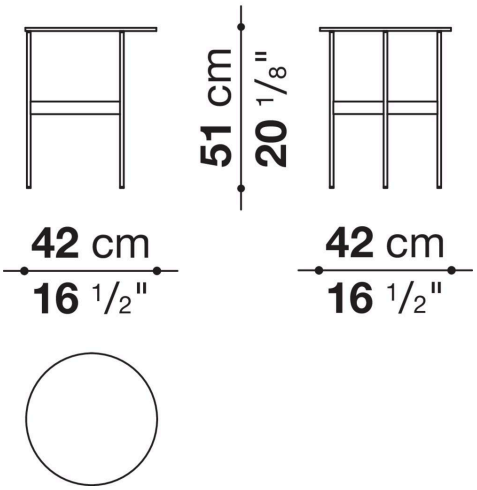

FR62

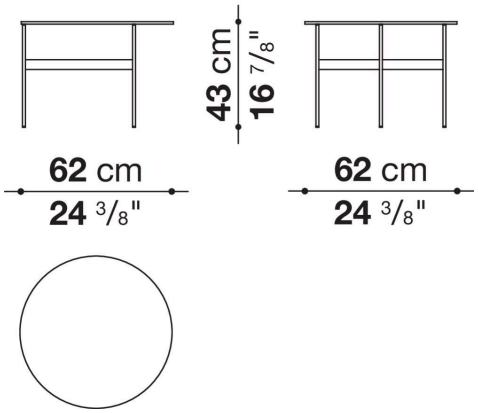

FR47V

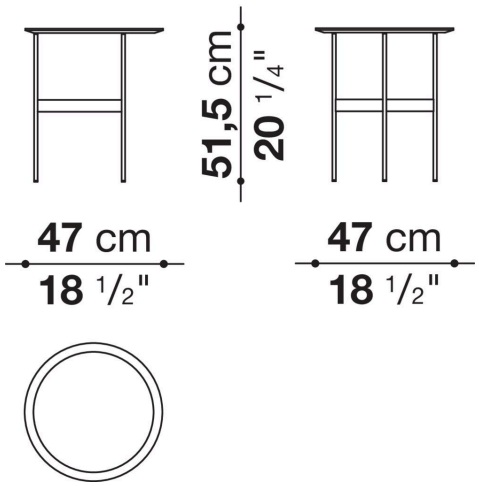
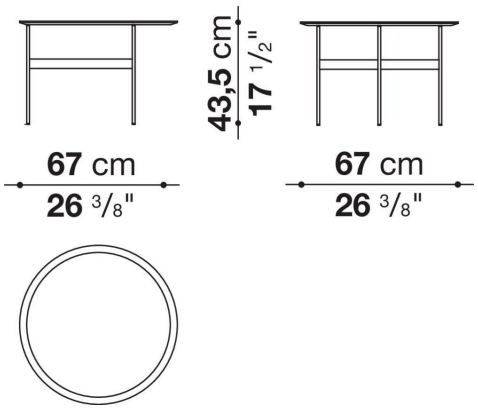
FR67V