Fat-Sofa

POLTRONE

2007

Patricia Urquiola

Descrizione

Dalle forme organiche, morbide e sinuose, le poltrone Fat-Sofa, in tre versioni di cui una con schienale alto avvolgente, interpretano il tema del comfort in modo giocoso e informale. Sedute a terra prive di base metallica, con rivestimento in tessuto o pelle, offrono la possibilità di scegliere sofisticate soluzioni monocolore o bicolore, abbinando anche pelle e tessuto.

Informazioni tecniche

Telaio interno
tubolari e profilati d’acciaio, materiale plastico
Imbottitura telaio interno
schiuma di poliuretano flessibile a freddo Bayfit®, polistirolo espanso, poliuretano sagomato a densità differenziata, fodera in fibra di poliestere
Imbottitura pouf
schiuma di poliuretano flessibile a freddo Bayfit®, polistirolo espanso, poliuretano sagomato, fodera in fibra di poliestere
Cuscino schienale (FS55C)
piuma e fibra di poliestere, tipologia a guanciale
Rivestimento
tessuto o pelle

Disegni tecnici

FS91B

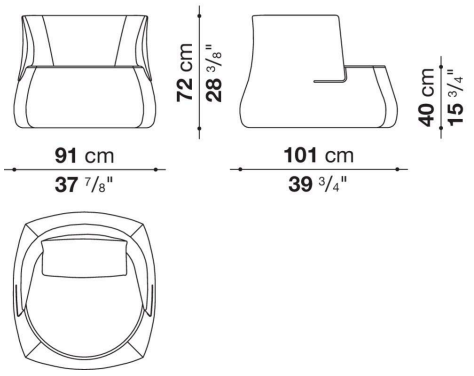

FS91A

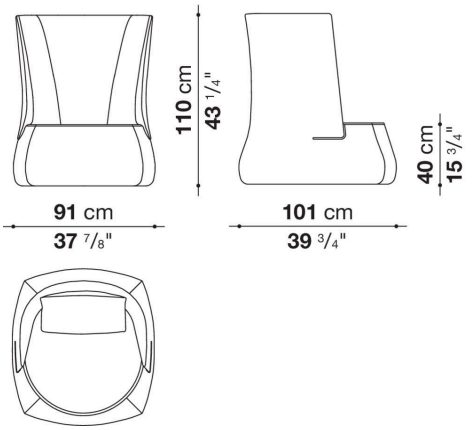

FS70

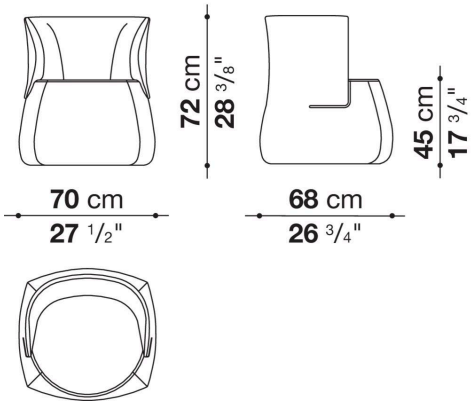

FS61P

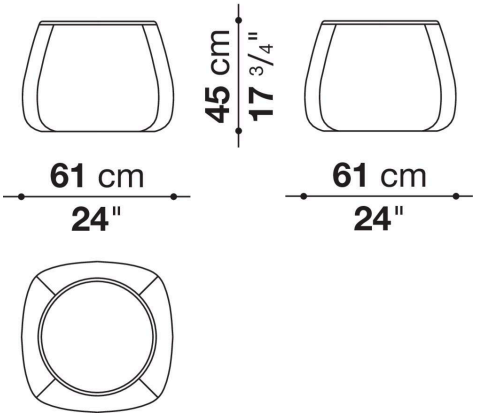

FS76P

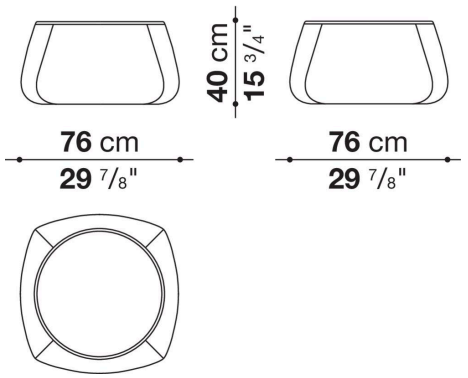
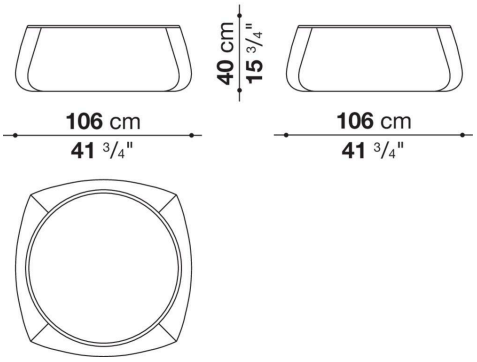
FS106P