Siena

LETTI

2007

Naoto Fukasawa

Descrizione

Fin dal primo sguardo il letto Siena colpisce per la sua immagine aerea, grazie al pianale a sbalzo che disegna l'intero perimetro del letto e che nella porzione posteriore diventa piano d'appoggio per libri e accessori. Su di esso si innesta lo schienale dotato di un breve risvolto e inclinato per offrire una posizione relax ottimale. Di grande effetto visto "di spalle", può essere posizionato anche in centro stanza.

Informazioni tecniche

Telaio interno
tubolari e profilati d'acciaio
Imbottitura telaio interno
schiuma di poliuretano flessibile a freddo Bayfit®, fodera in fibra di poliestere
Basamento
tubi d'acciaio
Struttura di sostegno ruote
acciaio
Rete
tubolari in acciaio e doghe in multistrato di legno
Puntali
materiale termoplastico
Ruote
materiale plastico
Rivestimento
tessuto o pelle

Disegni tecnici

LSI176

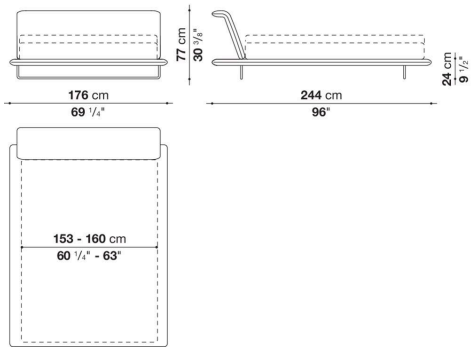

LSI176W

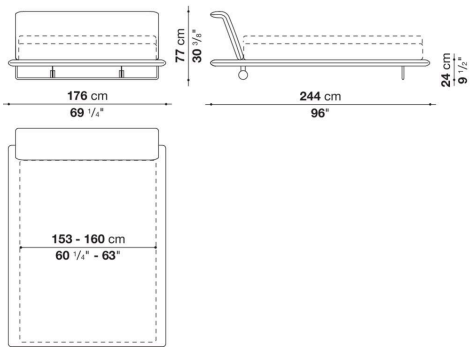

LSI196

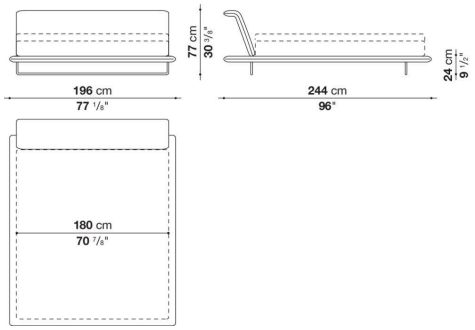

LSI196W

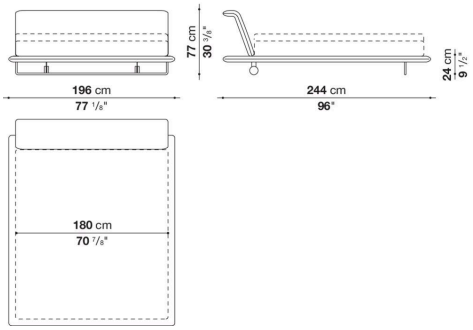

LSI216

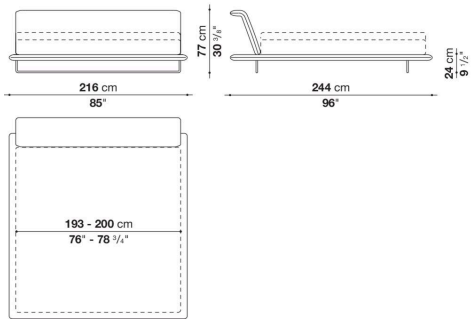
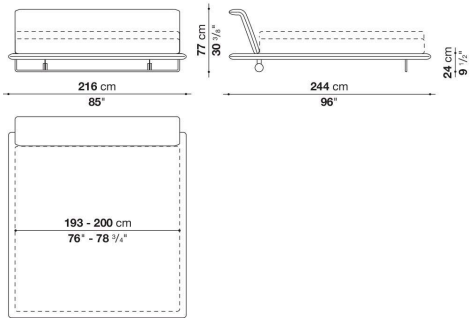
LSI216W