Michel Club

DIVANI

2015

Antonio Citterio

Descrizione

Sistema di sedute dal design tradizionale seppur contemporaneo, Michel Club, evoluzione di Michel, si compone di divani lineari, elementi componibili e pouf che assicurando un'ampia gamma di configurazioni. Cuscini schienali confortevoli con supporto poggiatesta e cuscini complementari di varie dimensioni offrono sedute per il relax o da conversazione, all'insegna del comfort e dell'eleganza. Michel Club è disponibile in un'ampia gamma di tessuti e pelli della collezione B&B Italia. L'abbinamento di texture e colori differenti consente un'ulteriore personalizzazione del sistema.

Informazioni tecniche

Telaio interno schienale e bracciolo
tubolari e profilati d’acciaio
Imbottitura telaio interno schienale e bracciolo
schiuma di poliuretano flessibile a freddo Bayfit®, fibra di poliestere, fodera in fibra di poliestere
Telaio interno sedile
tubolari e profilati d'acciaio, pannello in multistrato di legno, poliuretano sagomato
Imbottitura cuscino sedile
poliuretano sagomato a densità differenziata, piuma sterilizzata, fodera in fibra di poliestere
Cuscino schienale (C65C-C50C)
piuma e inserto poliuretano, tipologia a fascia
Cuscino schienale con rullo (C65CP-C50CP)
piuma, inserto poliuretano e fibra di poliestere, tipologia a fascia e rullo
Supporto (FA-FB)
poliuretano viscoelastico, fodera in fibra di poliestere
Struttura di sostegno
fusione ed estrusi d'alluminio
Puntali
materiale termoplastico
Rivestimento
tessuto o pelle

Disegni tecnici

9C206

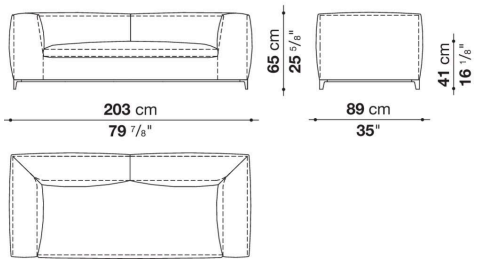

9C226_1

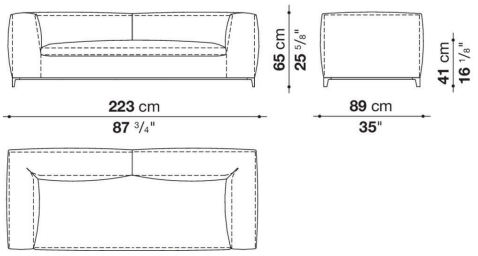

9C226_2

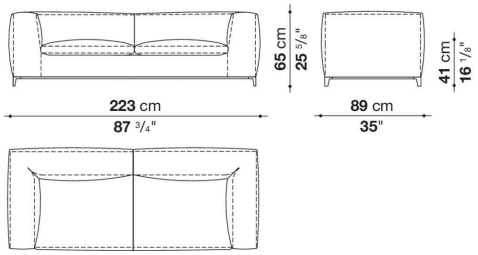

9C256

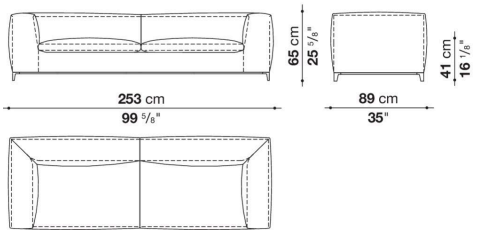

9C156P2

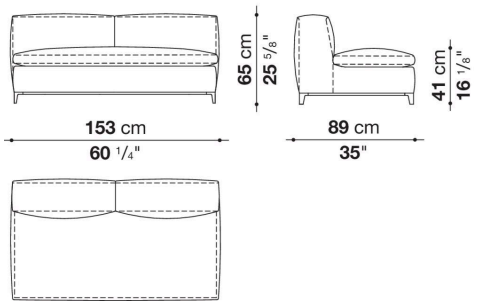

9C206P2

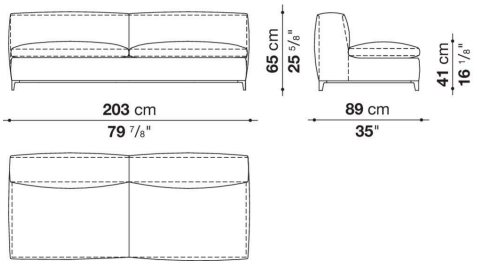

9C156PS

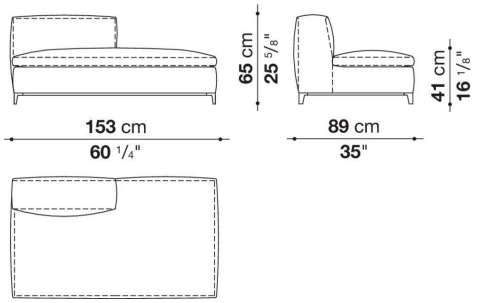

9C156PD

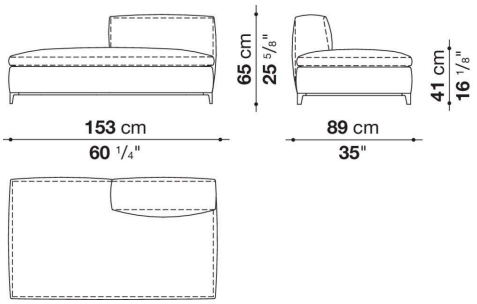

9C206PS

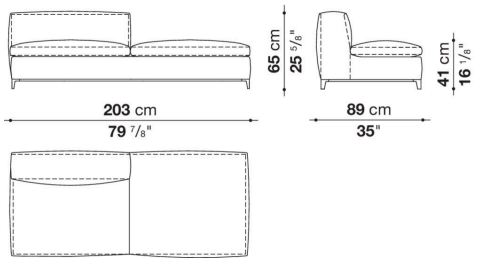

9C206PD

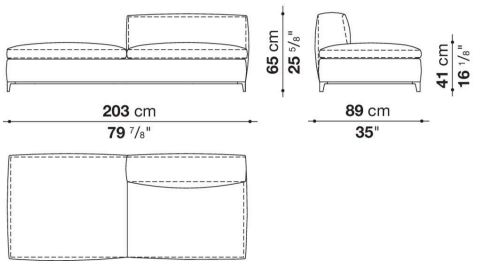

9C182TS

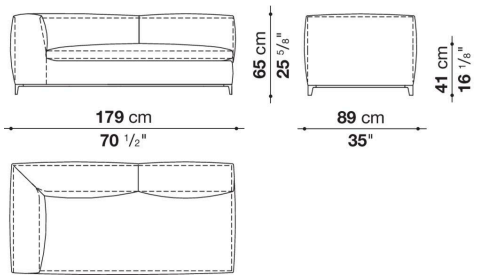

9C182TD

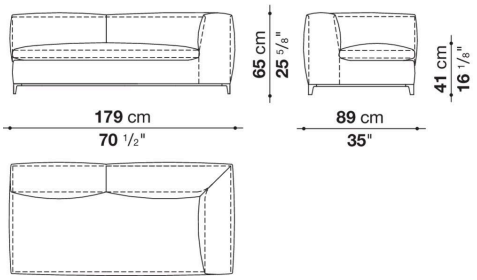

9C231TS

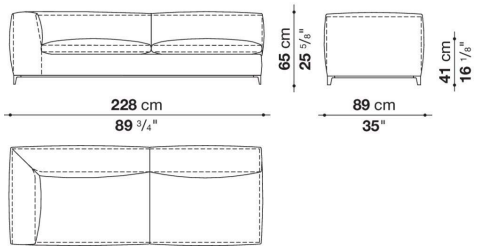

9C231TD

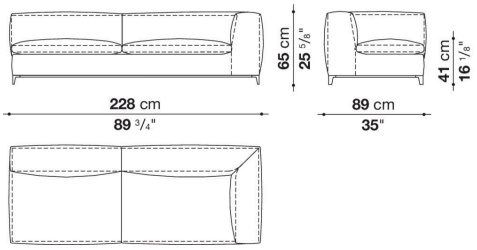

9C156CHS

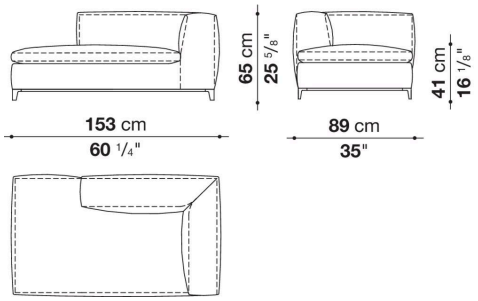

9C156CHD

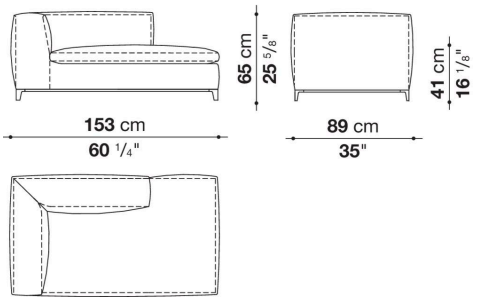

9C231CHS

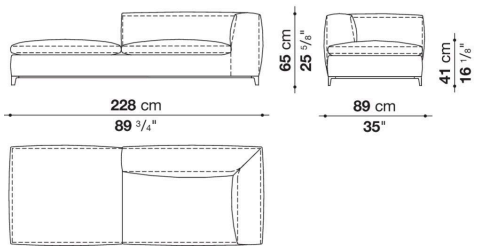

9C231CHD

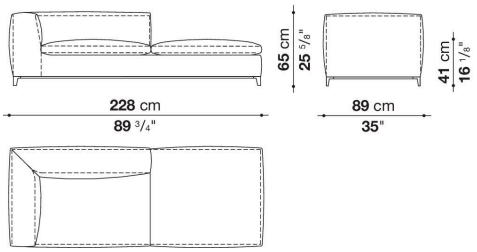

9C91PQ

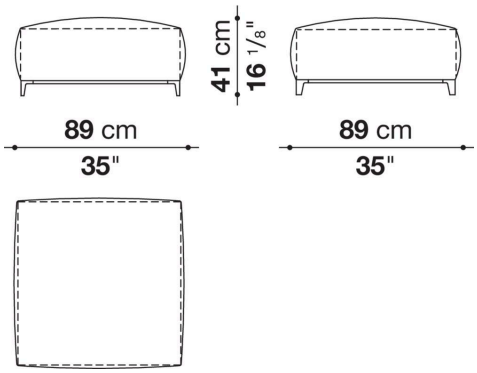

9C156P

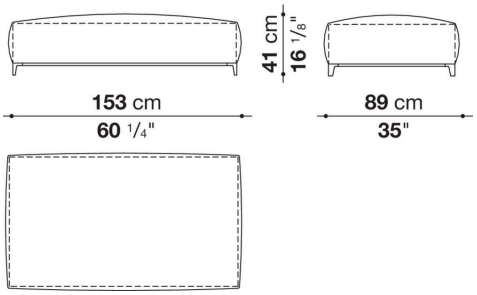

C206

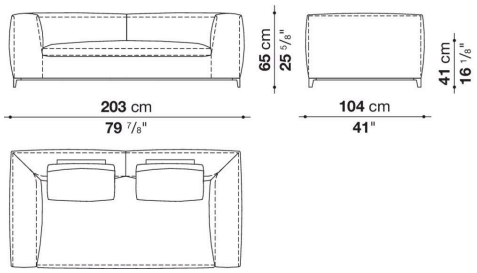

C226_1

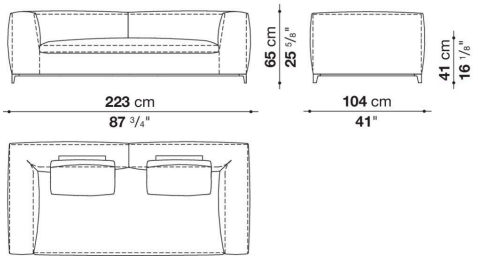

C226_2

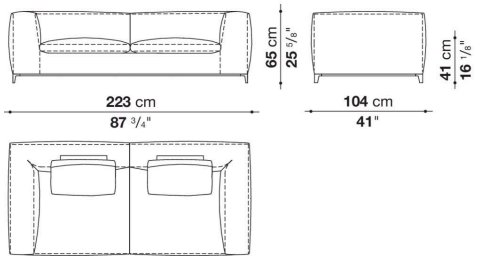

C256

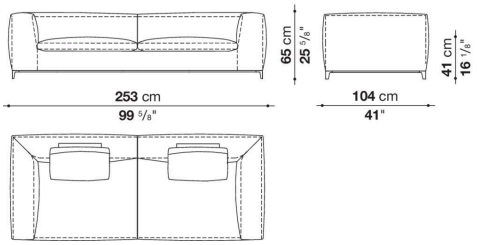

C156P2

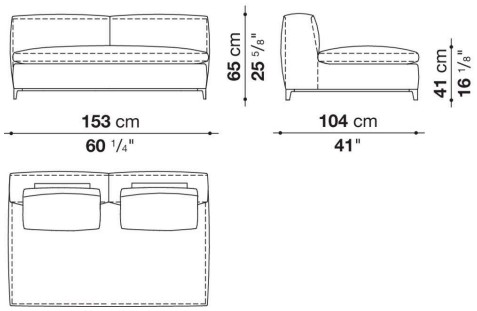

C206P2

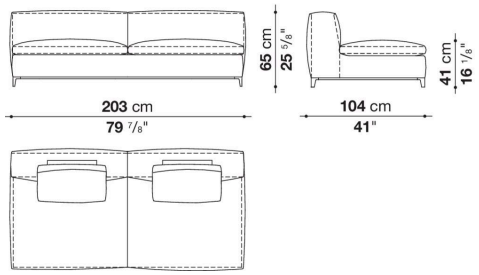

C156PS

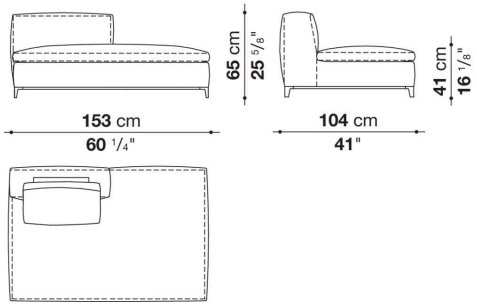

C156PD

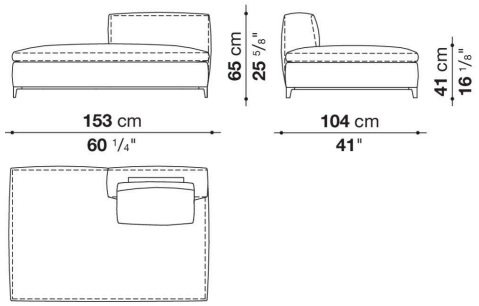

C206PS

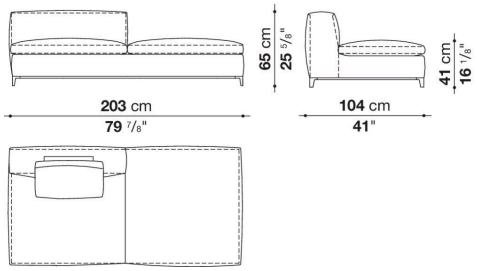

C206PD

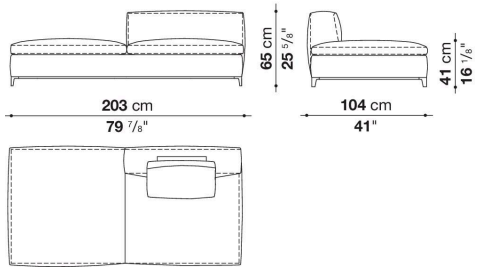

C182TS

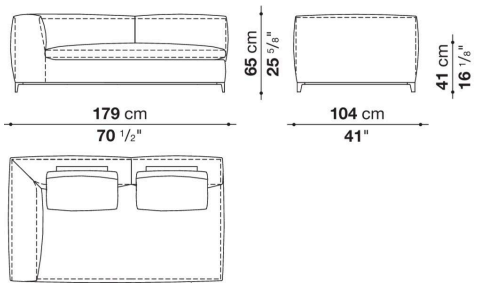

C182TD

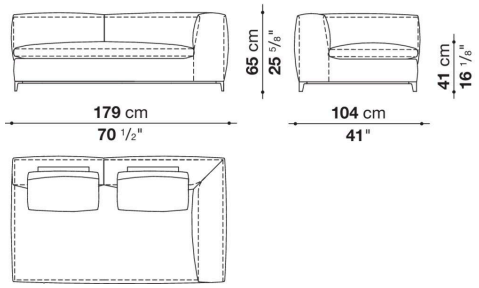

C231TS

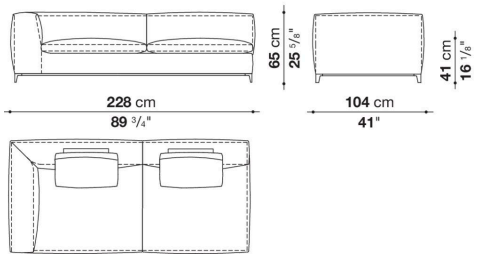

C231TD

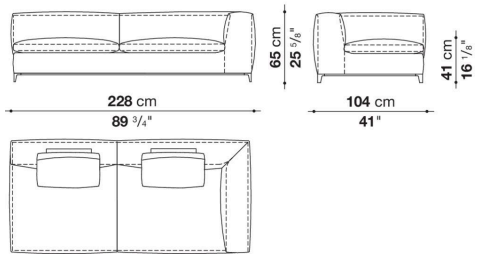

C156CH

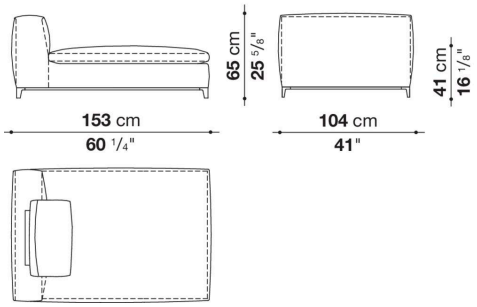

C231CH

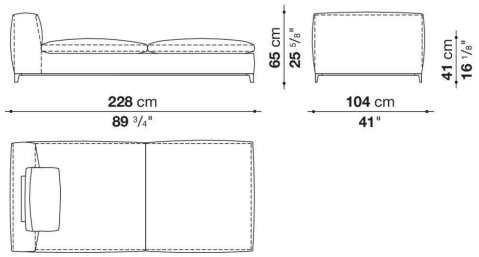

C156CHS

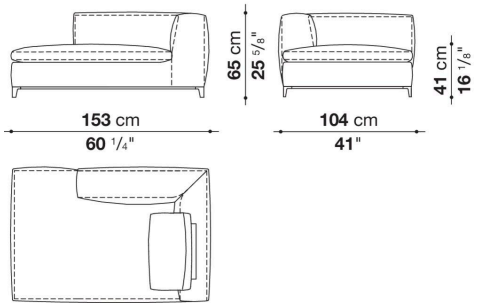

C156CHD

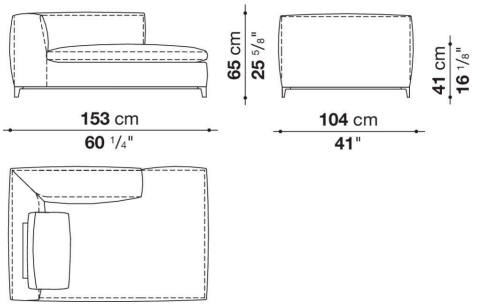

C231CHS

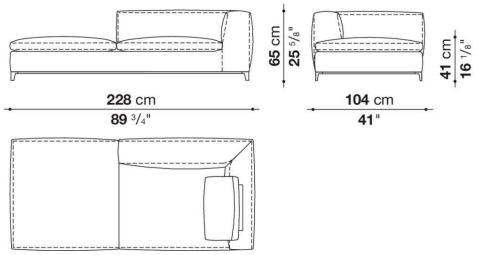

C231CHD

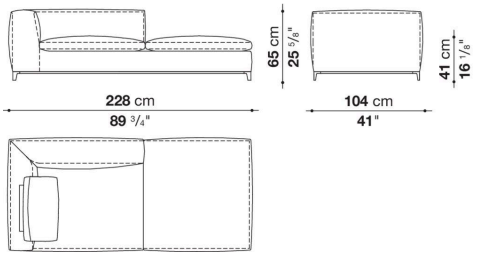

C106PQ

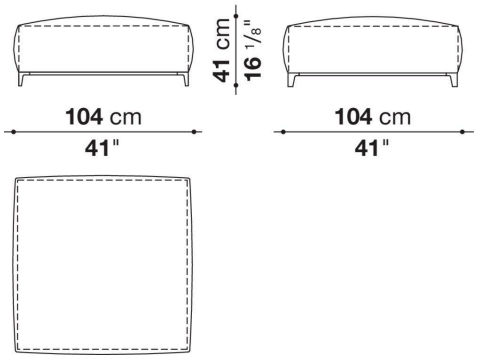

C156P

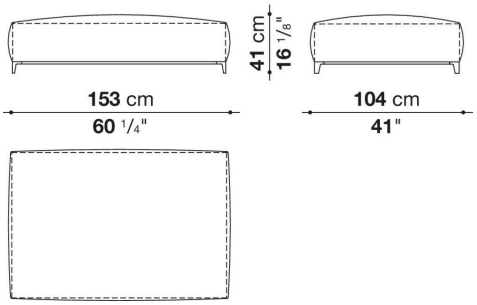
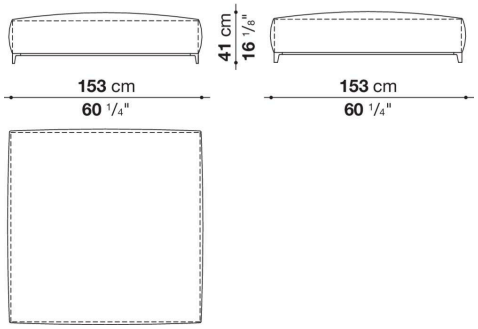
C156PQ