Overscale Flames

OGGETTISTICA

2007

Jean-Marie Massaud

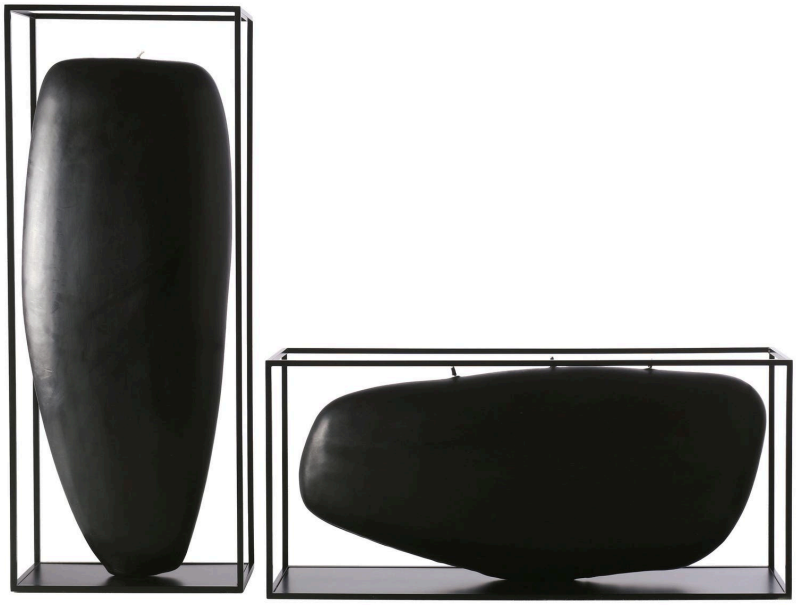

Descrizione

Candele a olio di grandi dimensioni realizzate in resina poliuretanica ad alta densità (Baydur®) con struttura metallica nera. Due le dimensioni.

Informazioni tecniche

Materiale
struttura in profili metallici, corpo in resina poliuretanica ad alta densità (Baydur®), ugelli in alluminio anodizzato
Colore
nero
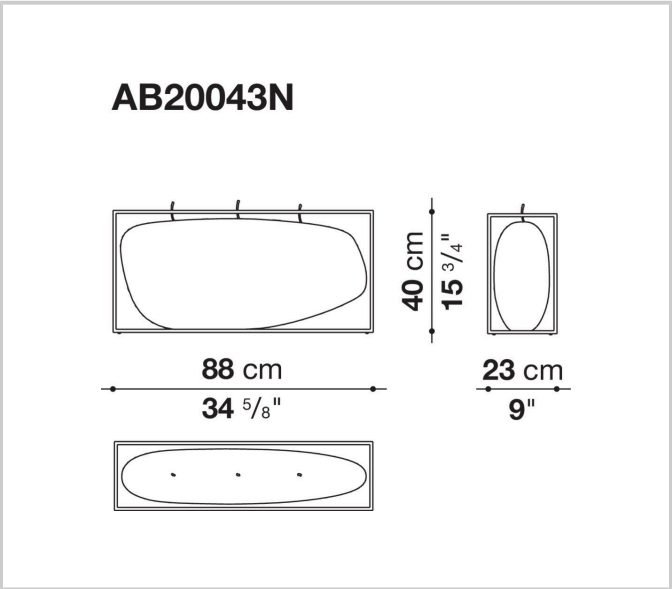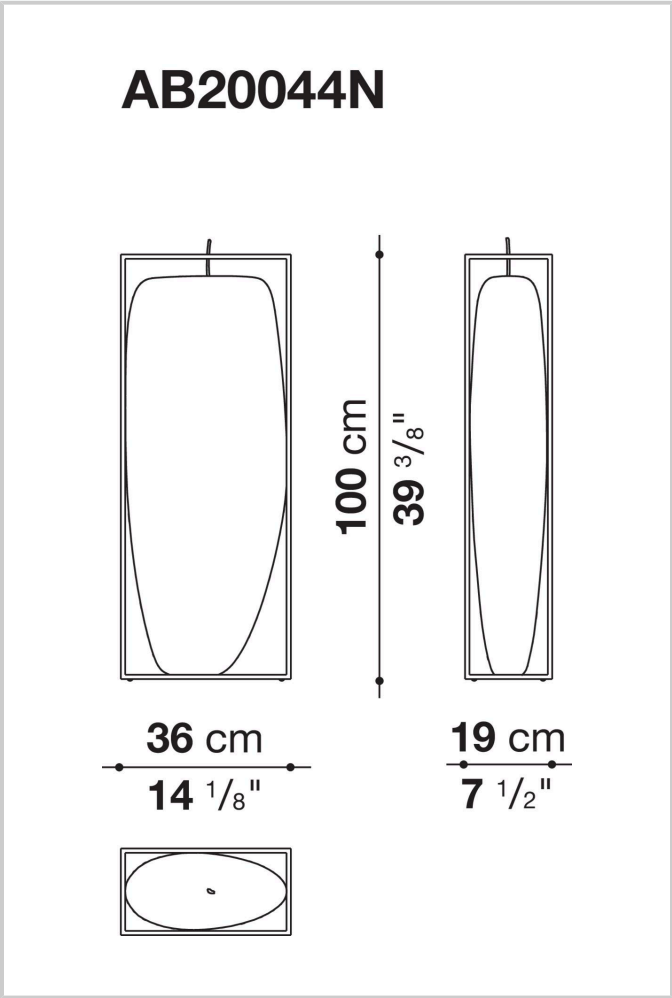
Disegni tecnici