Papilio

LETTI

2013

Naoto Fukasawa

Descrizione

Una forma continua, monomaterica, dettagliata nelle proporzioni delinea il letto Papilio, disponibile in cinque dimensioni. In tessuto o pelle, Papilio esprime un’estetica risolta brillantemente come avviene per le omonime poltrone, rispetto alle quali è stata leggermente ridotta la conicità, ripresa anche nel disegno della fascia. Il materasso è posizionato quasi a filo perimetro per accentuare il rigore dell’insieme.

Informazioni tecniche

Telaio interno
tubolari e profilati d’acciaio
Imbottitura telaio interno
schiuma di poliuretano flessibile a freddo Bayfit®, fodera in fibra di poliestere
Piedini
acciaio e materiale plastico
Traversa di sostegno rete
tubolari d'acciaio
Rivestimento
tessuto o pelle in categorie limitate

Disegni tecnici

LP160

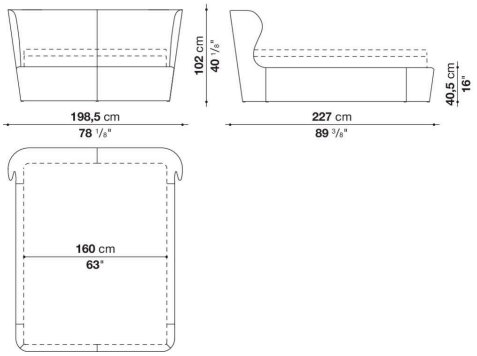

LP180

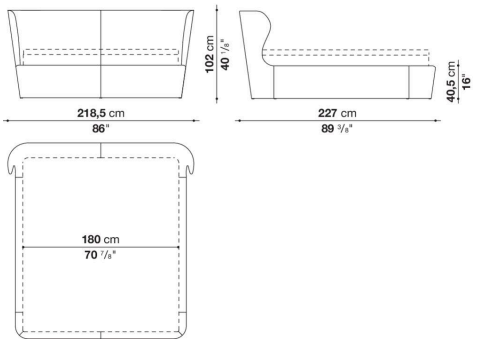

LP200

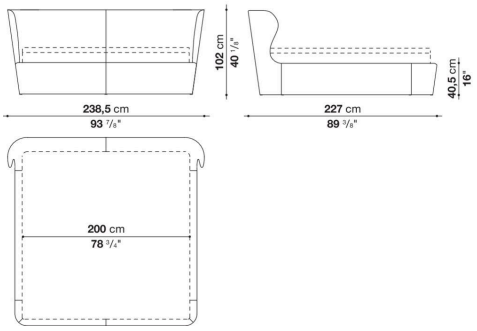

LP153

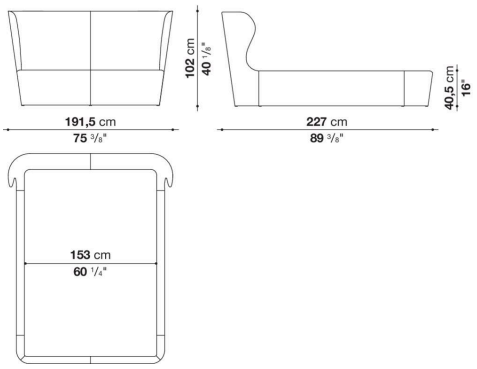
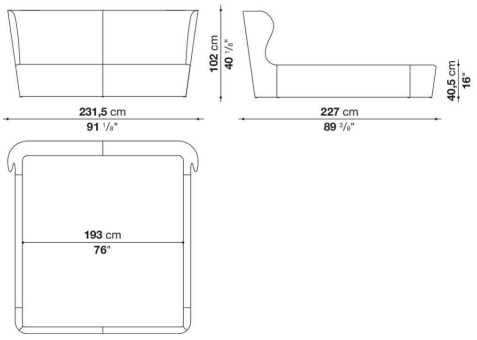
LP193