Mera

TAVOLINI

2012

Antonio Citterio

Descrizione

Serie di tavolini dal carattere trasversale che consente di accostarli con facilità sia ai divani più tradizionali sia a quelli di linea contemporanea. Disponibili in varie dimensioni e altezze, hanno il piano in marmo e la struttura in acciaio, entrambi da scegliere tra varie finiture.

Informazioni tecniche

Piano
marmo (finitura naturale o finitura poliestere lucida)
Piano (MTL)
legno massello
Struttura
profilati d'acciaio
Puntali
materiale plastico

Disegni tecnici

MTR39B

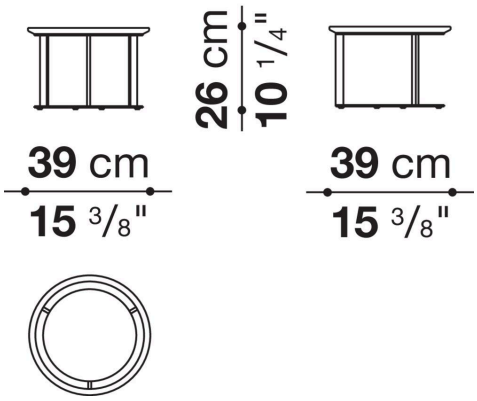

MTR39A

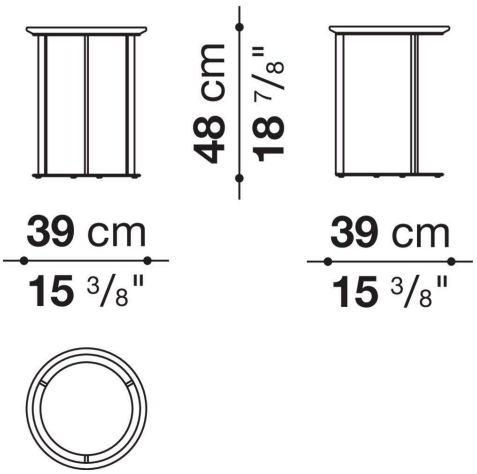

MTR60

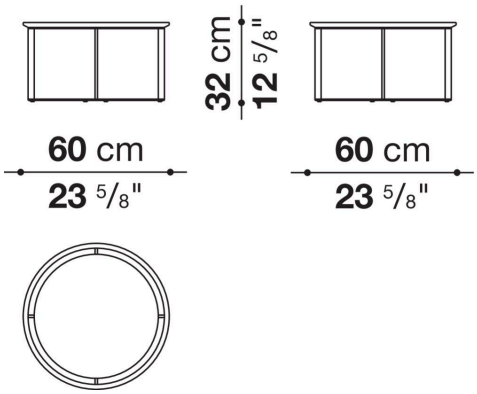

MTR90

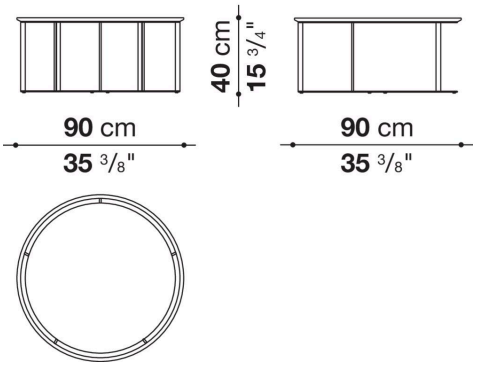
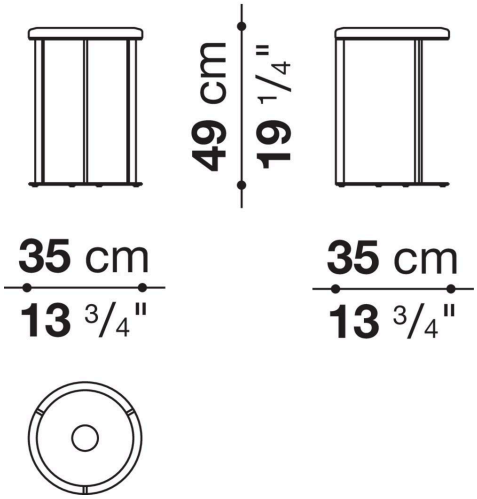
MTL