Mart

POLTRONE

2003

Antonio Citterio

Descrizione

Un’accogliente forma concava, in due varianti dimensionali, appoggiata su una serie di basamenti che modulano il carattere dell’insieme. Dalla combinazione di questi elementi nasce Mart, una famiglia di poltrone dalla forte personalità. All’origine di tutte, una lunga sperimentazione che ha avuto per oggetto la tecnologia produttiva del cuoio termoformato partendo da una scocca in plastica inserita in uno stampo per la schiumatura a freddo del poliuretano, con il risultato di ottenere elasticità e comfort.

Informazioni tecniche

Telaio interno
scocca in vetroresina
Imbottitura telaio interno (versione cuoio e pelle)
schiuma di poliuretano flessibile a freddo Bayfit®
Imbottitura telaio interno (versione imbottita)
schiuma di poliuretano flessibile a freddo Bayfit®, poliuretano sagomato, fodera in fibra di poliestere
Basamento girevole a croce
laminato d’acciaio ed estrusi d’alluminio
Struttura di sostegno (MPRN_1-MPRI_1)
tubolari e profilati d’acciaio
Basamento girevole (MPGL-MPGIL)
profilati d'acciaio, legno massello
Poggiatesta (MPRP)
fibra di poliestere, fodera in cotone, contrappeso in alluminio anodizzato e acciaio
Puntali
materiale termoplastico
Rivestimento (versione cuoio e pelle)
cuoio o pelle in categorie limitate
Rivestimento (versione imbottita)
tessuto in categorie limitate

Disegni tecnici

MPG

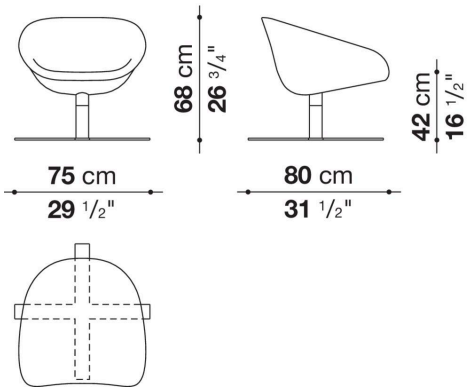

MPGI5

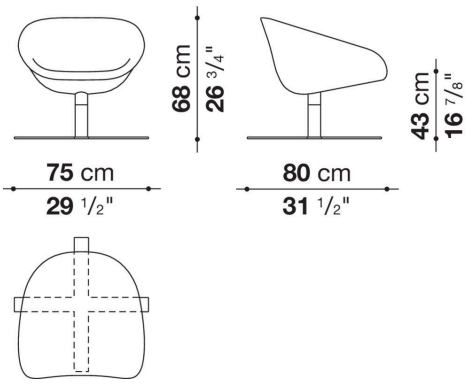

MPGL

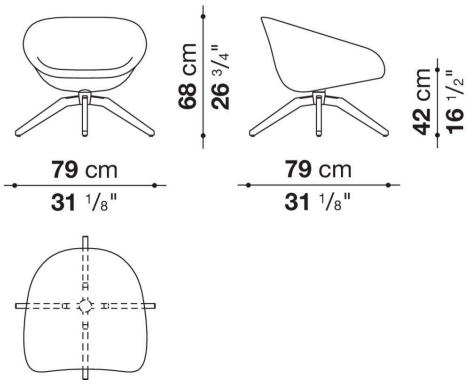

MPGIL

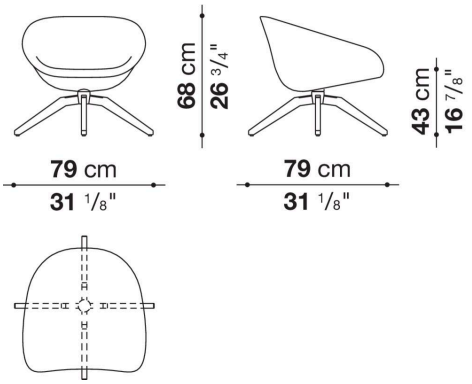

MPRN

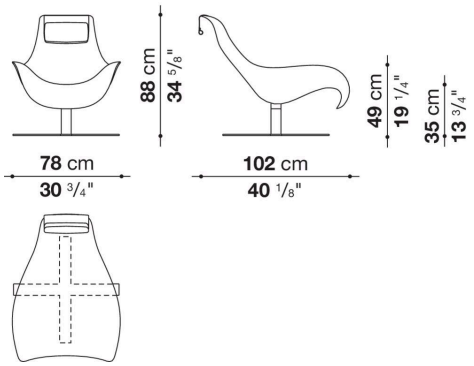

MPRI

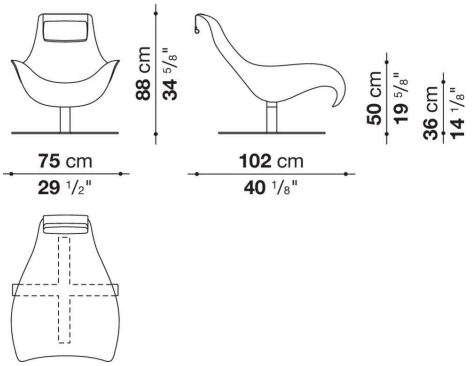

MPRN_1

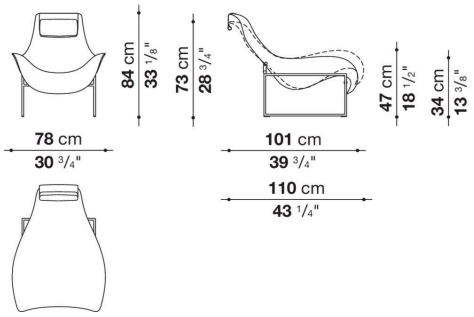
84 cm
33 1/8"
73 cm
28 3/4"
47 cm
18 1/2"
34 cm
13 3/8"
78 cm
30 3/4"
101 cm
39 3/4"
110 cm
43 1/4"

MPRI_1

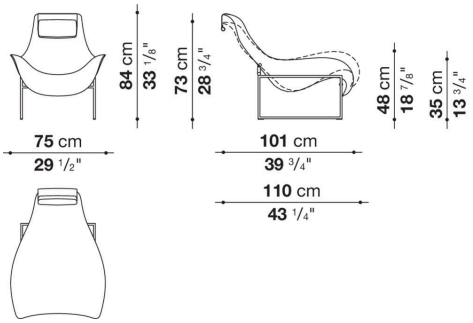
84 cm
33 1/8"
73 cm
28 3/4"
48 cm
18 7/8"
35 cm
13 3/4"
75 cm
29 1/2"
101 cm
39 3/4"
110 cm
43 1/4"