Pablo

POLTRONE

2019

Vincent Van Duysen

Descrizione

Punto di incontro tra poltroncina e chaise longue, Pablo si distingue per la comodità e la decisione del disegno che si uniscono a formare soluzioni estetiche e strutturali di forte impatto. La forma invitante è definita dalla profondità accentuata e dal fronte leggermente inclinato. La struttura è realizzata in legno massello in varie finiture. La seduta, che appare sospesa, fluttuante, poiché semplicemente calzata nello schienale e infilata nei braccioli, è realizzata con un doppio telo di cuoio che custodisce all'interno una leggera imbottitura, appena percettibile alla vista, ma capace di garantire grande comodità. Essenziale solo all'apparenza, Pablo è frutto della meticolosa ricerca del dettaglio. Il risultato si nota soprattutto nelle proporzioni calibrate al millimetro, nel contrappunto costante di linee rette e rotondità, ma anche nel taglio degli elementi verticali della struttura ingentiliti da una sezione curva.

Informazioni tecniche

Struttura
legno massello
Scocca interna
schiuma di poliuretano flessibile a freddo Bayfit® e vetroresina
Puntali
feltro
Rivestimento
cuoio
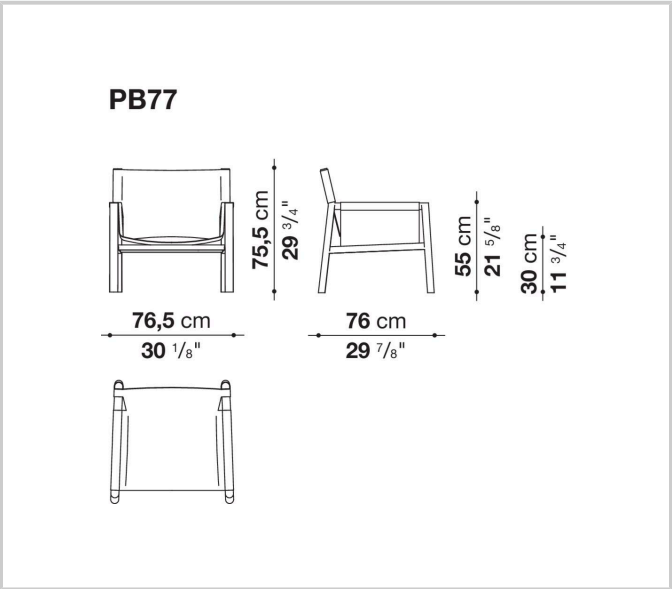
Disegni tecnici