Ac Executive

CONTENITORI ZONA GIORNO

2007

Antonio Citterio

Descrizione

Una gamma completa di arredi in legno progettati per arredare con grande eleganza uffici direzionali e sale riunioni, ma anche per risolvere le esigenze di home office. La serie comprende contenitori, credenze, librerie, tavoli riunione e scrivanie. Sono previste anche soluzioni per la gestione cablaggio, contenitori con serratura per cartelle sospese e contenitori uso guardaroba.

Informazioni tecniche

Struttura (ACE1)
pannello in tamburato e particelle di legno impiallacciato
Struttura (ACE3C)
legno massello, pannello in particelle di legno impiallacciato
Struttura (ACE8-ACE5-ACE4-ACE17-ACE22)
legno massello, pannello in particelle di legno, pannello in tamburato e particelle di legno impiallacciato
Schienale (ACE3C)
pannello in particelle di legno impiallacciato, vetro o tessuto
Cassetto (ACE1-ACE4-ACE5-ACE8)
pannello in particelle di legno, pannello in multistrato di legno
Supporto portacartelle (ACE1-ACE4-ACE5-ACE8)
profilati e trafilati d'acciaio
Divisori
metacrilato con profili in alluminio
Basamento
trafilati d'acciaio
Piedini regolabili
acciaio e materiale plastico

Disegni tecnici

ACE8

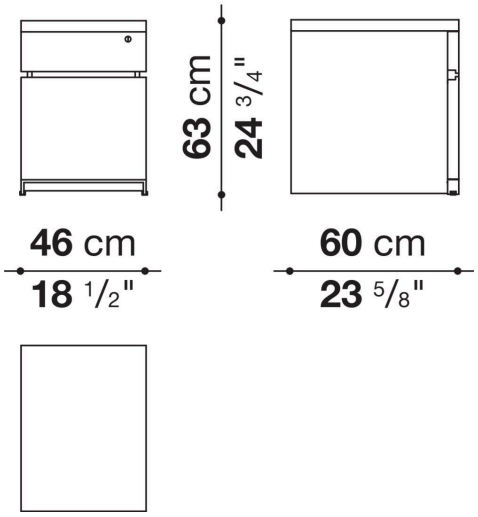

ACE5

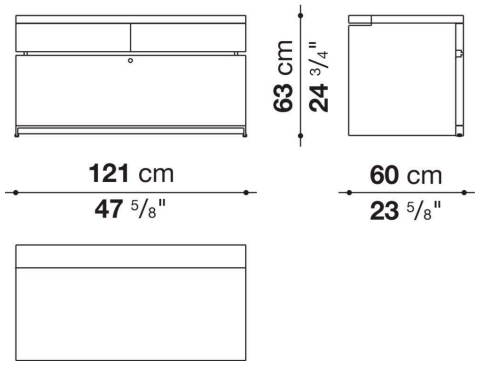

ACE4S

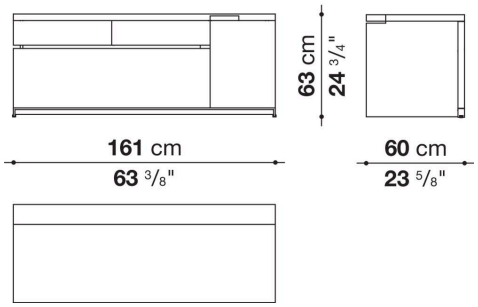

ACE4D

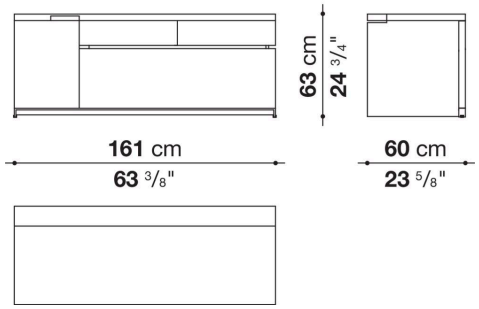

ACE17

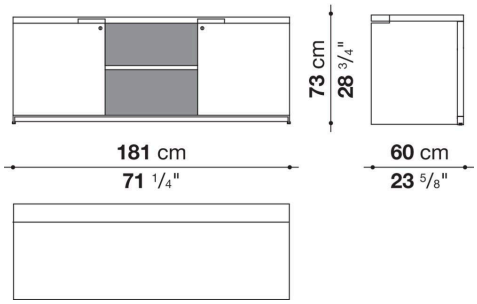
73 cm
28 3/4"
181 cm
71 1/4"
60 cm
23 5/8"

ACE22

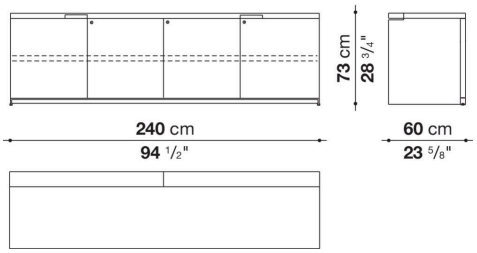
73 cm
28 3/4"
240 cm
94 1/2"
60 cm
23 5/8"

ACE1

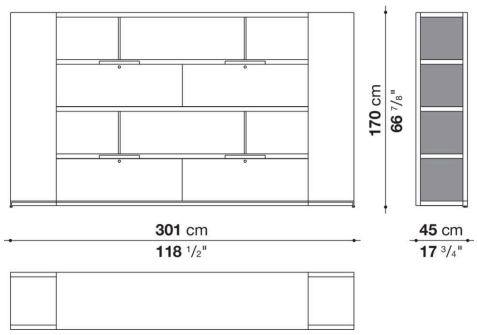
170 cm
66 7/8"
301 cm
118 1/2"
45 cm
17 3/4"

ACE3C

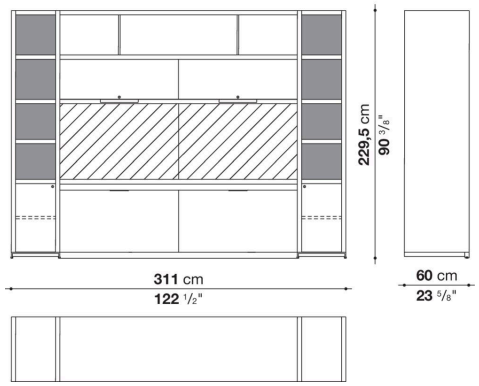
229,5 cm
90 3/8"
311 cm
122 1/2"
60 cm
23 5/8"