Ribes

DIVANI

2019

Antonio Citterio

Descrizione

Ribes è il sistema di sedute componibili che mette al centro del progetto i temi della flessibilità, della personalizzazione, del colore e della ricerca sui materiali. Divani fissi, elementi centrali e terminali, arricchiti da chaise longue e pouf, proposti in numerose tipologie e dimensioni, consentono di interpretare lo spazio outdoor in maniera molto personale grazie all'estrema flessibilità compositiva e alla possibilità di scegliere tra numerosissimi rivestimenti e finiture. Il punto di partenza è una base "futon" con doghe flessibili in fibra di vetro, appoggiate su una struttura in alluminio, sulla quale fissare liberamente braccioli e schienali previsti in due tipologie: a telaio con intreccio in fibra di polipropilene oppure a rullo. A completarla, cuscini sedile pensati come comodi materassi dove rilassarsi e varie tipologie di cuscini schienale e bracciolo, tutti realizzati con una speciale imbottitura che dona a Ribes un aspetto vissuto particolarmente morbido. Grazie alla flessibilità del sistema, Ribes può essere modificato nel tempo aggiungendo nuovi elementi, ma anche cambiando la funzione d'uso di quello esistenti. Sostituendo, aggiungendo o modificando la posizione di schienali e braccioli, un sommier può diventare un vis-à-vis, un divano può diventare un'isola, un angolare può diventare un comodo letto. Una natura trasformabile quella di Ribes, che si trova particolarmente a suo agio negli spazi di passaggio tra interno ed esterno, nelle verande o all'ombra di un patio, sotto un loggiato o un terrazzo coperto, per vivere con fluidità la casa e gli spazi aperti.

Informazioni tecniche

Struttura
pressofusione ed estrusi d'alluminio con verniciatura a polvere poliestere
Imbottitura schienale e rullo
fibra di poliestere riciclata da PET, fodera in fibra di poliestere con trattamento idrorepellente
Imbottitura sedile
poliuretano sagomato, fibra di poliestere riciclata da PET, fodera in fibra di poliestere con trattamento idrorepellente
Intreccio
treccia in fibra di polipropilene
Doghe seduta
fibra di vetro
Inserto piano seduta
legno massello
Puntali
materiale termoplastico
Telo di copertura impermeabile
tessuto PES monospalmato su un lato PU
Rivestimento
tessuto in categorie limitate (con profilo)

Disegni tecnici

RB212

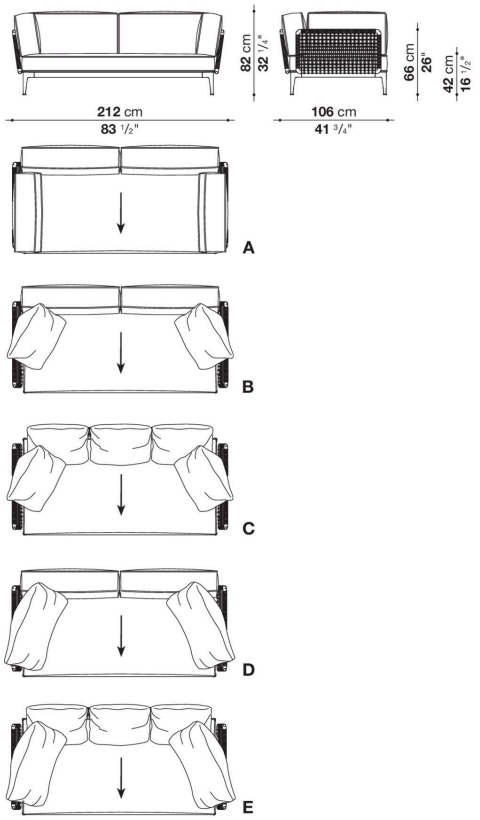

RBR220

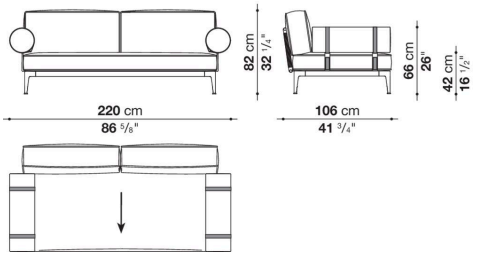

RB248

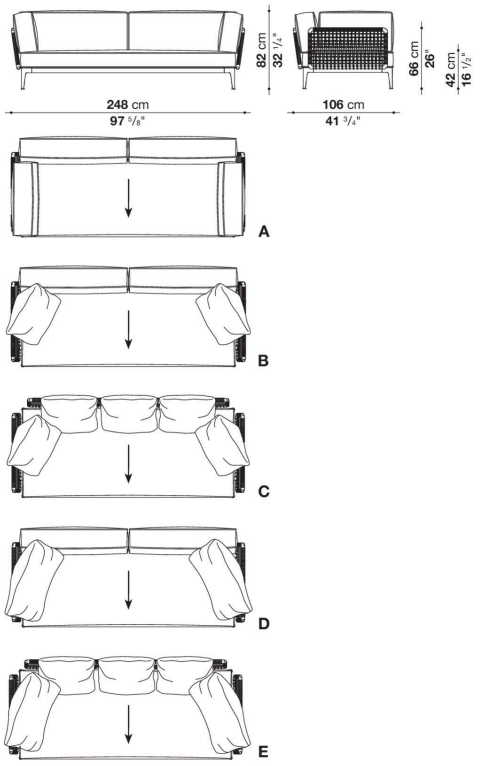

RBR256

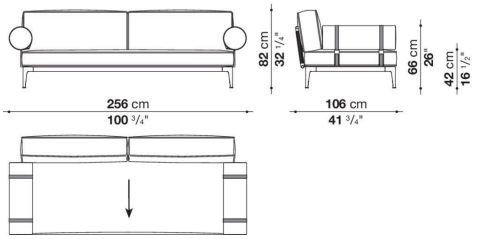

RB190C

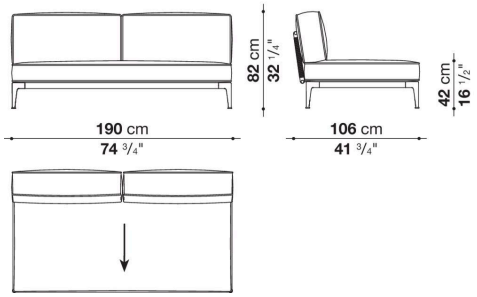

RBR190C

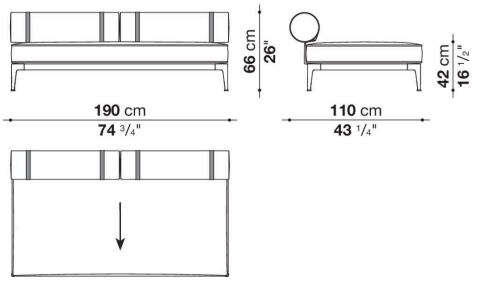

RB190PA_1

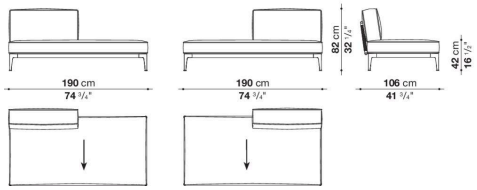

RBR190PA

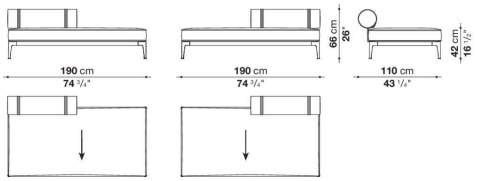

RB190PA_2

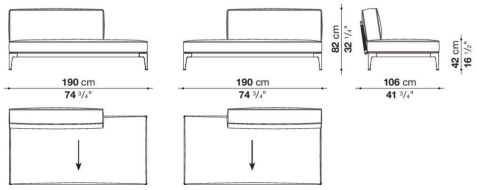

RB190PA_3

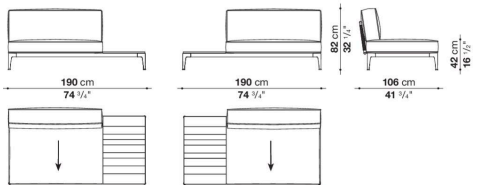

RB201T_1

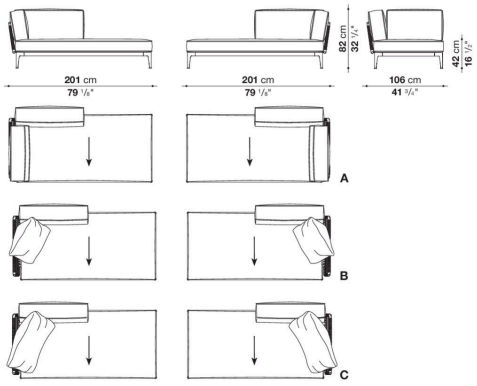

RBR205T_1

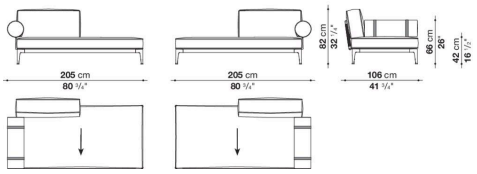

RB201T_2

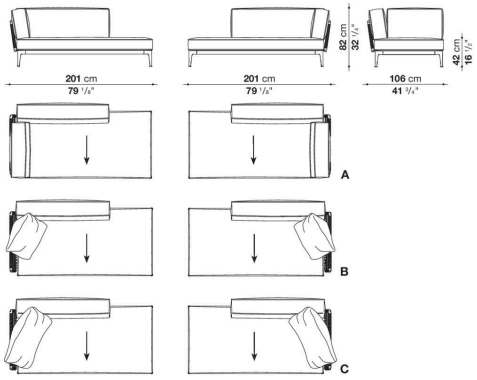

RB201T_4

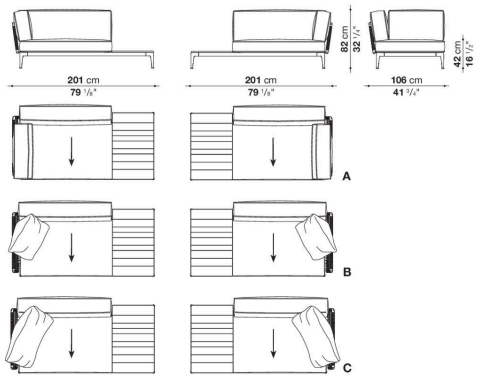

RBR205T_2

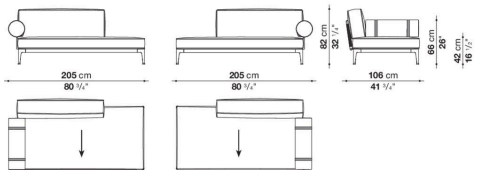

RBR205T_5

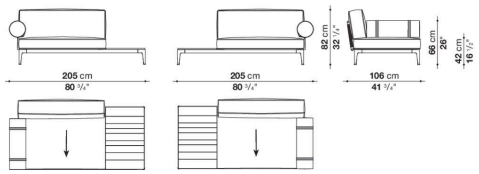

RB201T_3

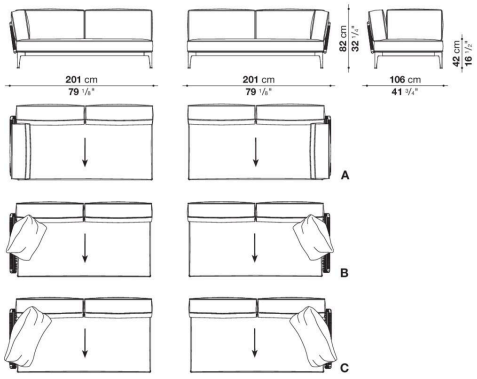

RBR205T_3

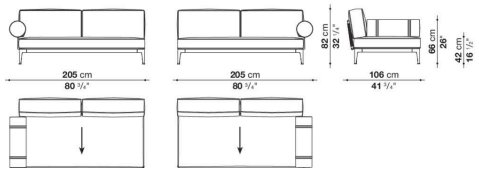

RBR205T_4

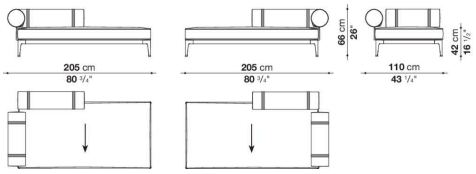

RB141L_1

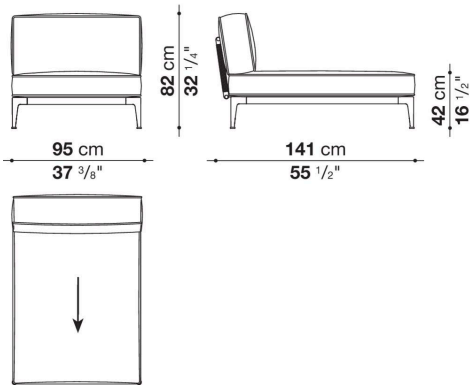

RBR145L

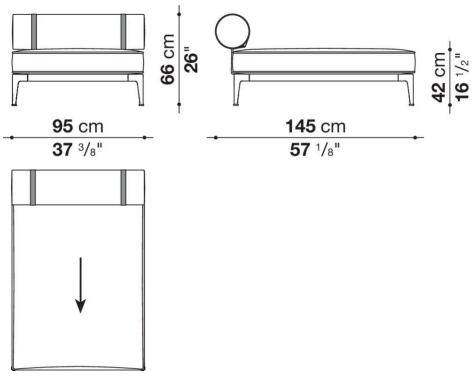

RB141L_2

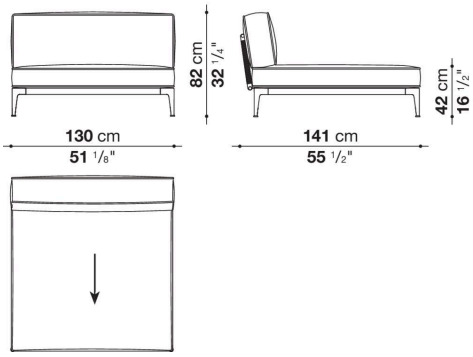

RB141L_3

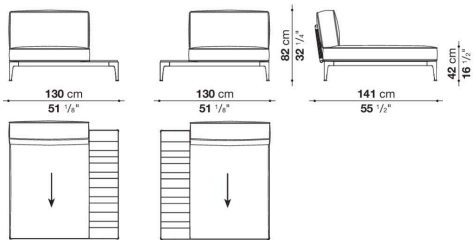

RB201L

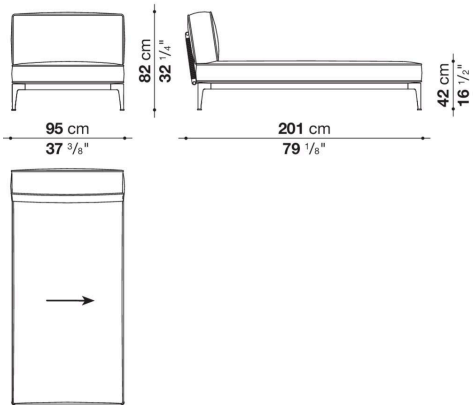

RBR205L

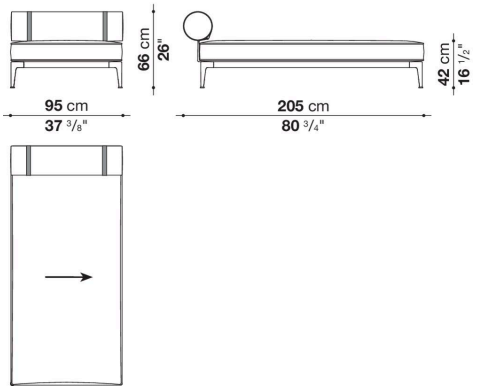

RB141LB_1

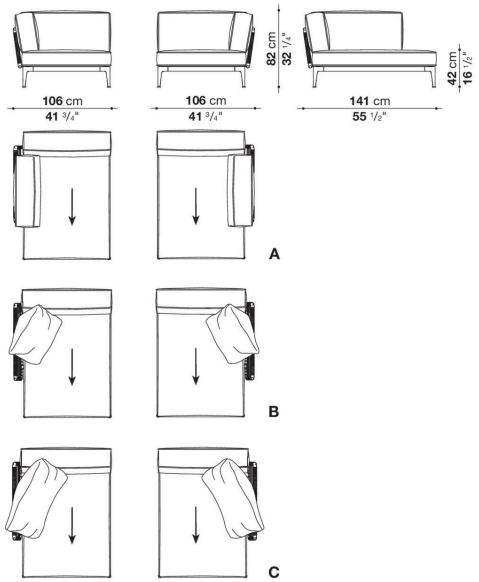

RBR141LB_1

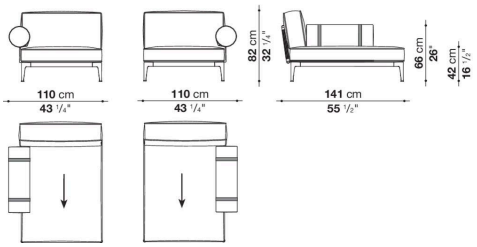

RBR145LB_1

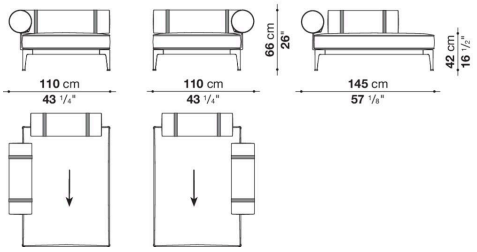

RB141LB_3

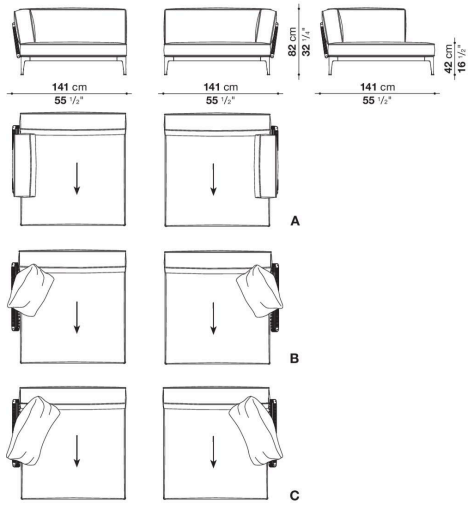

RB141LB_5

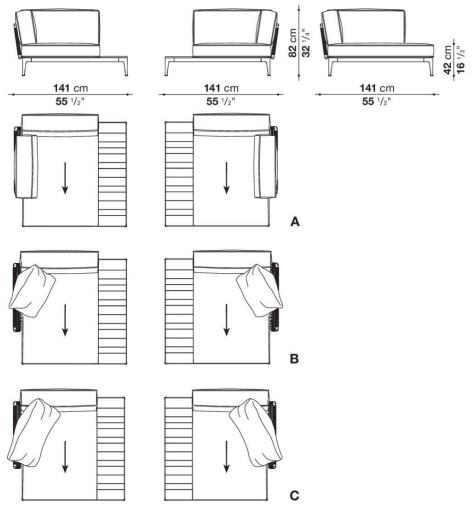

RBR141LB_2

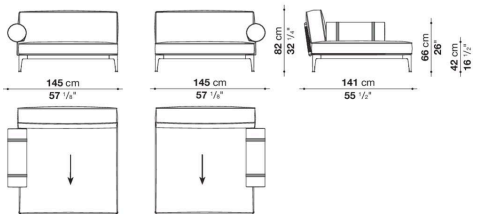

RBR141LB_3

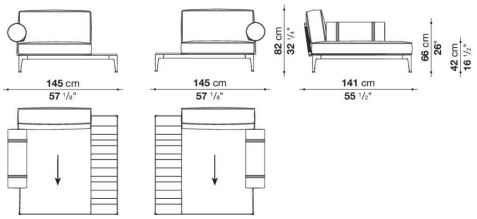

RBR145LB_2

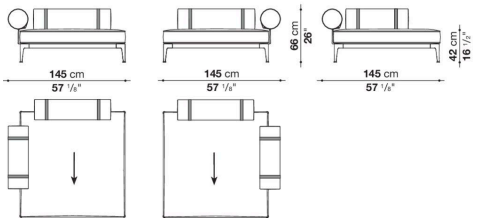

RB201LB_1

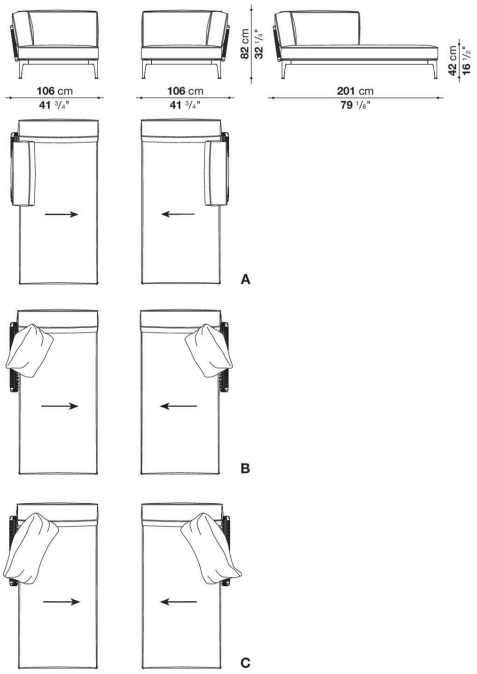

RBR201LB

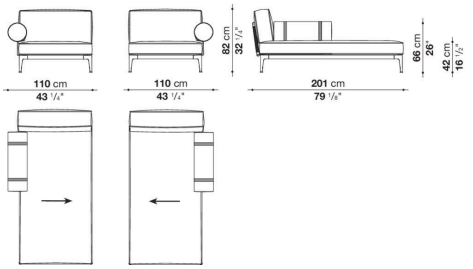

RB201LB_3

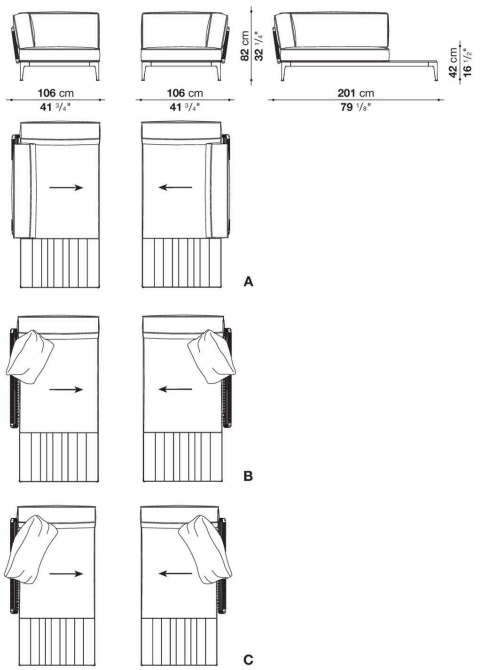

RB201LB_2

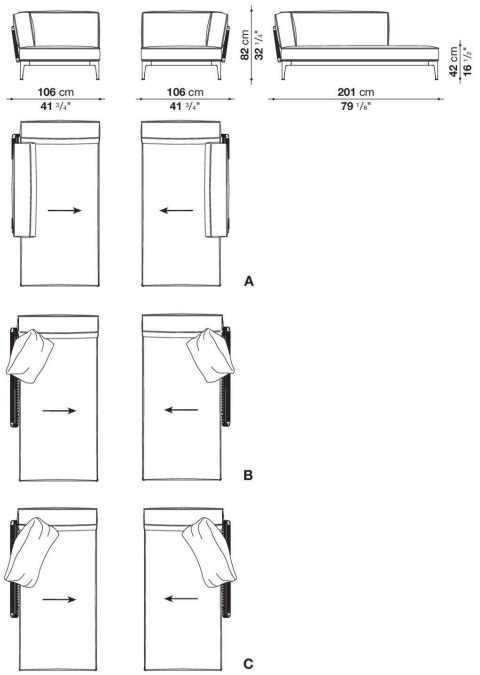

RB141LB_2

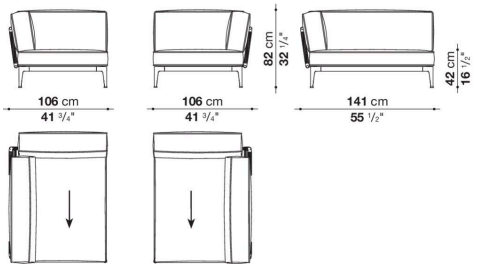

RB141LB_4

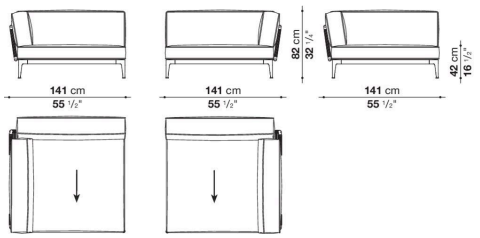

RB141LB_6

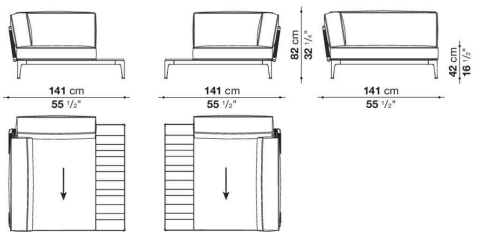

RB130P_1

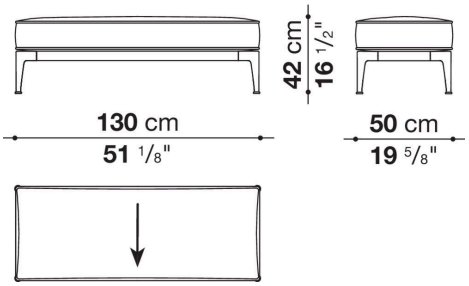

RB130P_2

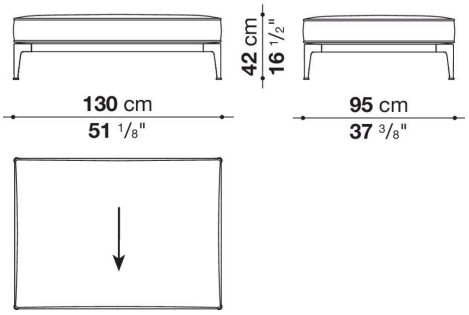

RB130PQ

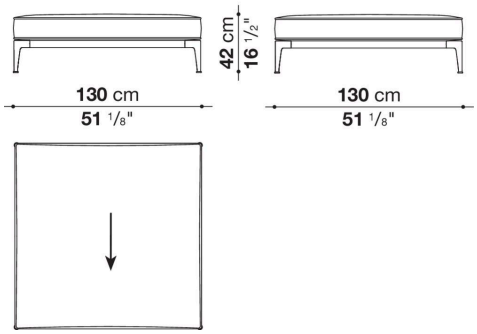

RB130PQ_1

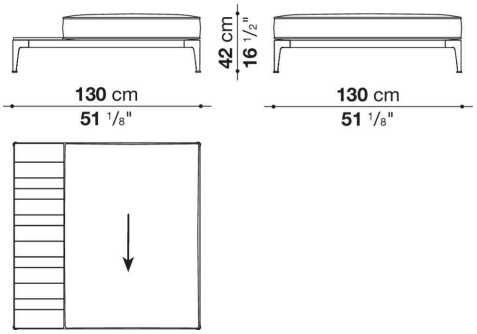

RB190P

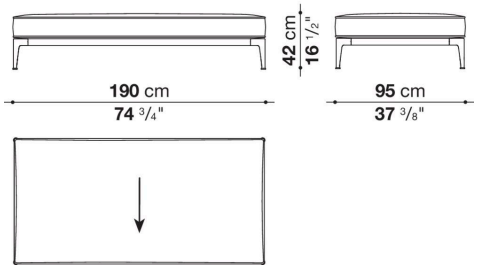
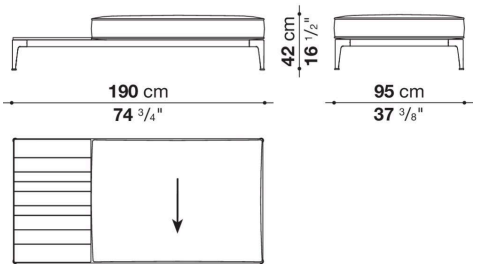
RB190P_1