# Progetto 1

TAVOLI

2006

Monica Armani

## Descrizione

Progetto 1 è una collezione di tavoli dal design puro e rigoroso destinati ad arredare raffinate postazioni di lavoro, uffici direzionali e sale riunioni. Disponibili in diverse dimensioni, si distinguono per la cura dei dettagli e l'ampia gamma di possibili configurazioni. Hanno strutture in acciaio cromato da abbinare a piani in legno o in vetro e possono essere attrezzati con ripiani e portacavi. A completare la gamma, una cassettiera dotata di ruote.

## Informazioni tecniche

**Piano**
pannello in particelle di legno impiallacciato o vetro
**Struttura**
trafilati d’acciaio
**Telaio interno**
lamiera e trafilati d’acciaio
**Ripiano con supporti**
lamiera e trafilati d’acciaio
**Portacavi orizzontale e verticale**
lamiera d’acciaio
**Portacavi quadrato e rettangolare**
lamiera d’acciaio con coperchio in acciaio inox
**Vertebra portacavi**
materiale termoplastico
**Puntali**
lamiera d’acciaio, materiale termoplastico
**Puntali regolabili**
acciaio e materiale termoplastico

# Disegni tecnici

## P1T0808C

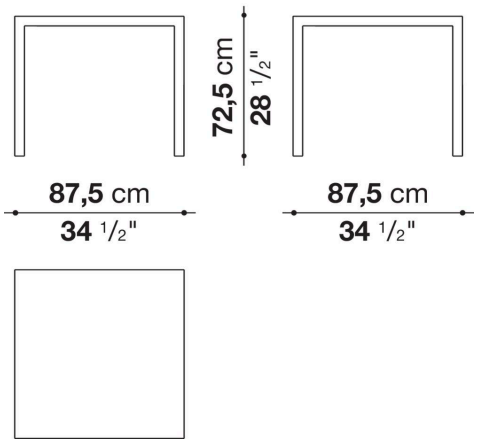


## P1T0808C

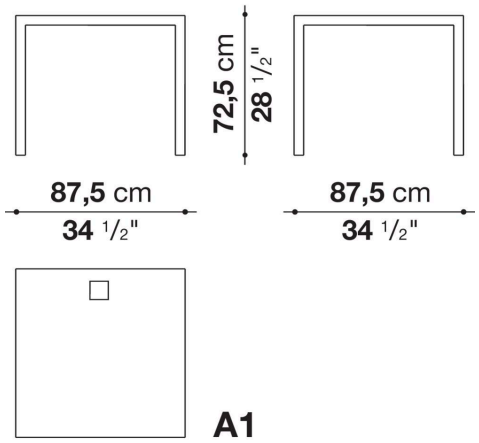


## P1T1006C

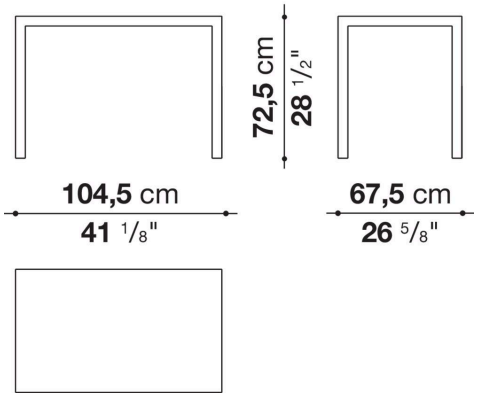


## P1T1006C

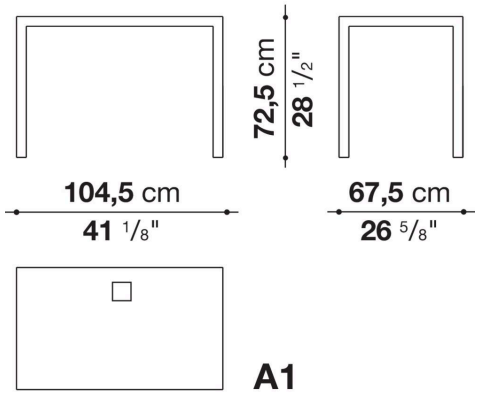


## P1T1010C

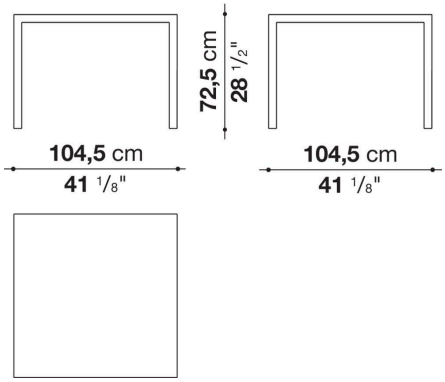


## P1T1010C

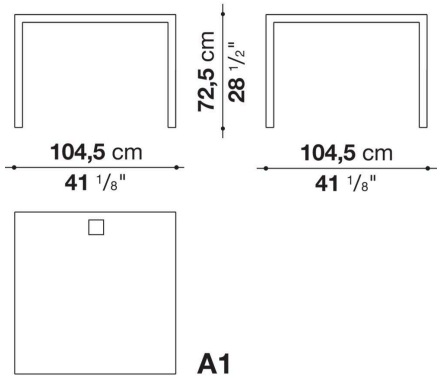

## P1T1508C

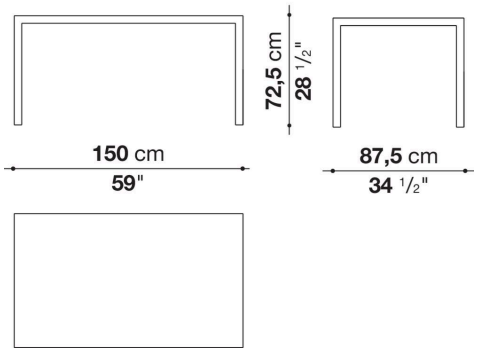


## P1T1508C

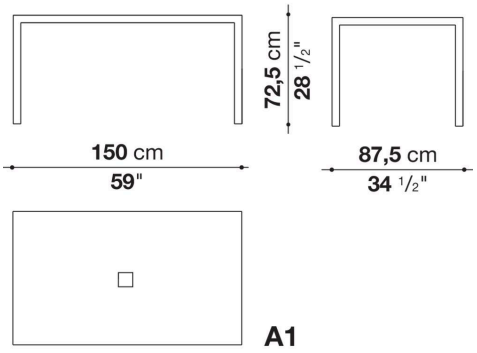


A1

## P1T1508C

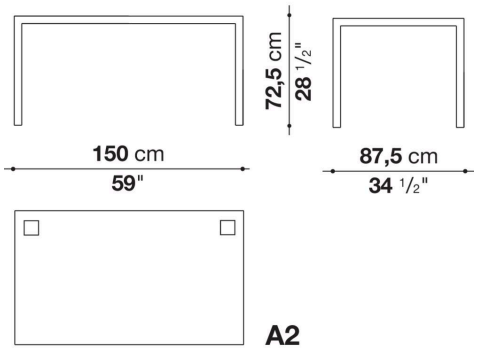


A2

## P1T1508C

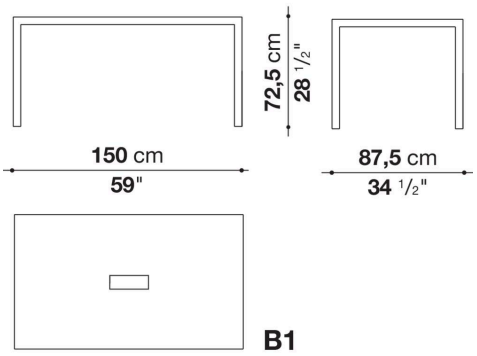


B1

## P1T1515C

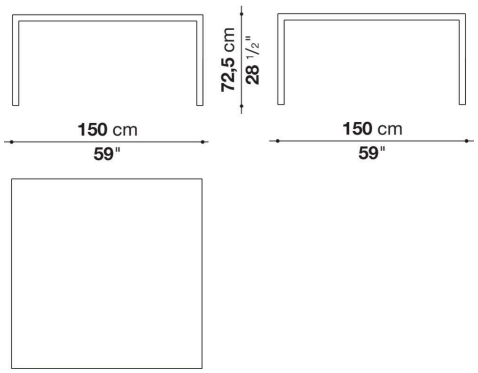


## P1T1515C

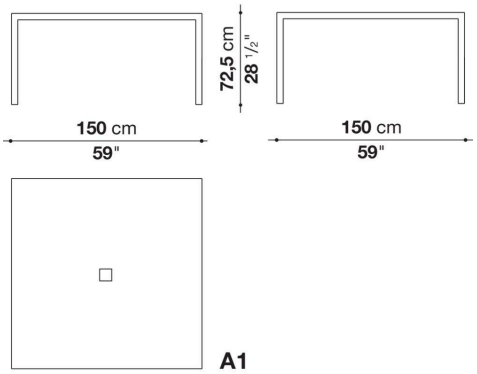


A1

## P1T1515C

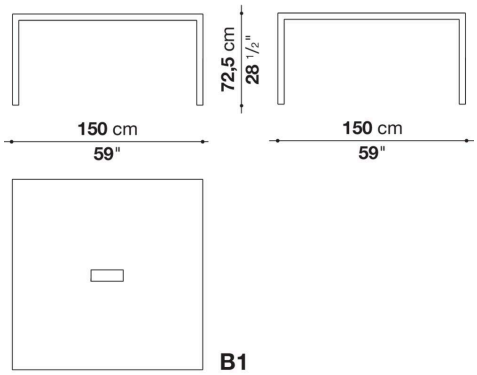


## P1T1706C

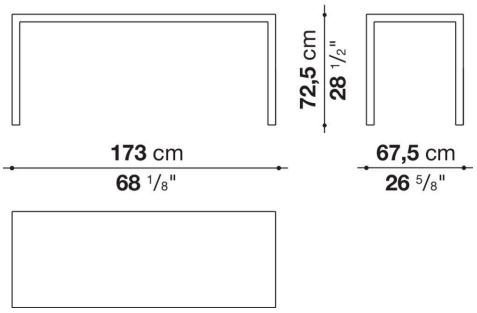


## P1T1706C

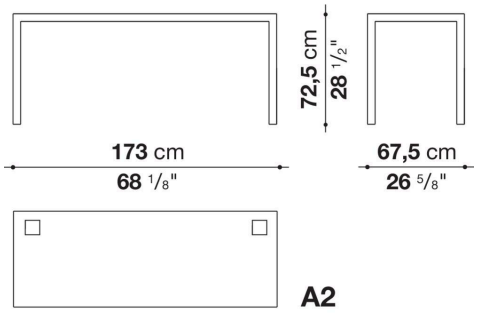


## P1T1706C

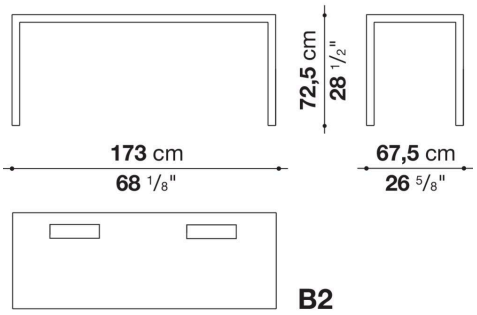


## P1T1708C

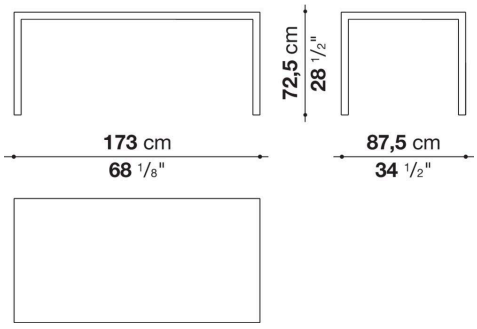


## P1T1708C

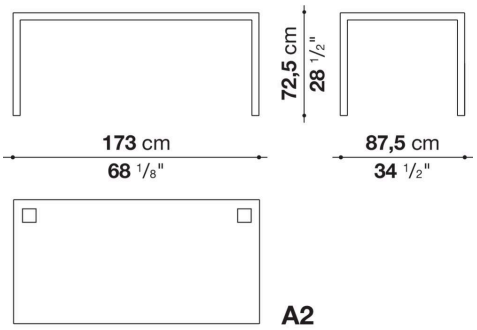

## P1T1708C

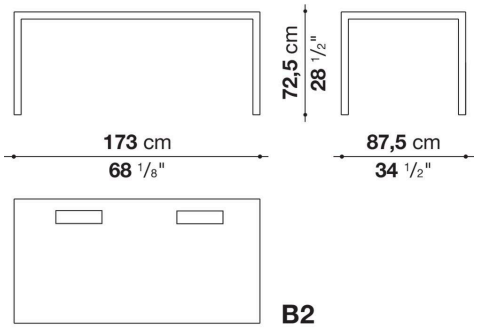


## P1T1710C

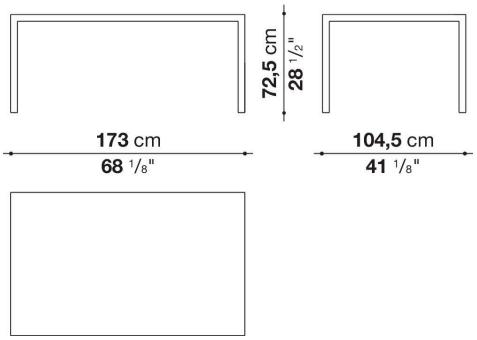


## P1T1710C

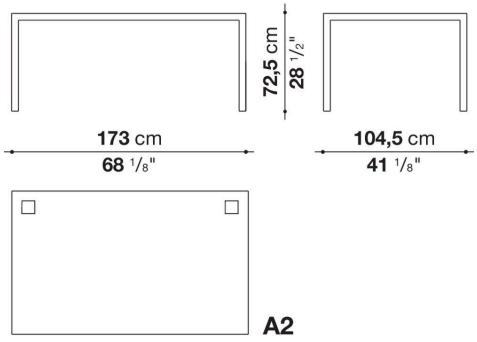


## P1T1717C

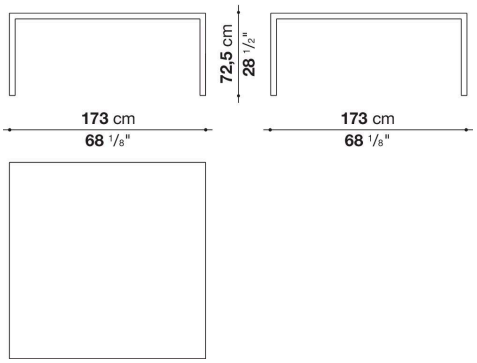


## P1T1717C

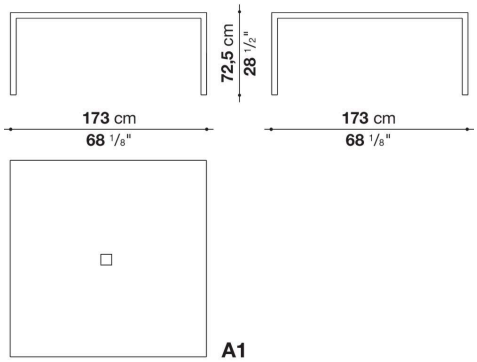


## P1T1717C

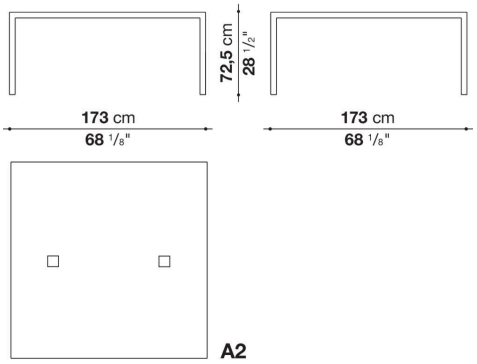

**P1T1717C**

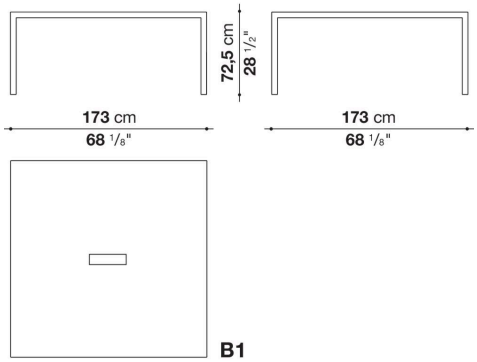


**P1T1717C**

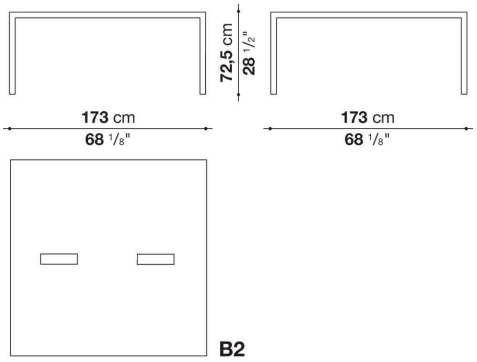


**P1T2008C**

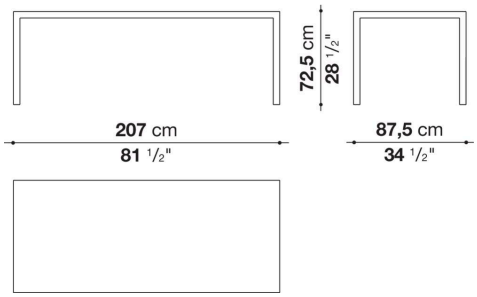


**P1T2008C**

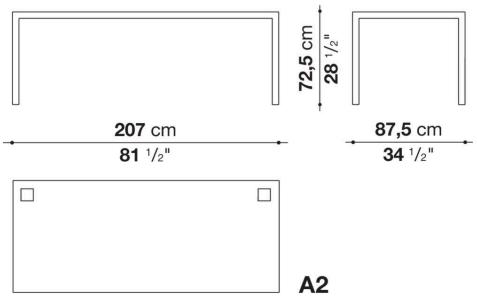


**P1T2008C**

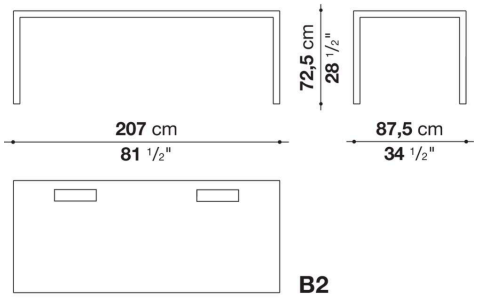


**P1T2010C**

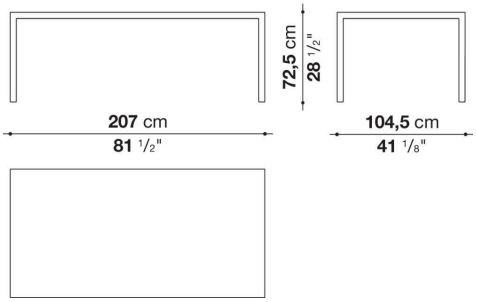

**P1T2010C**

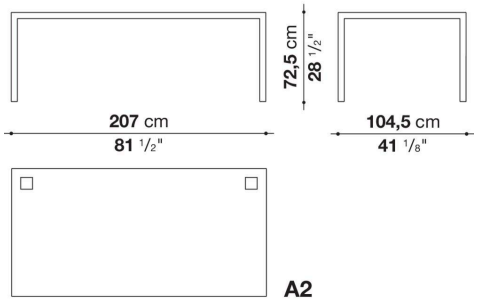


**P1T2010C**

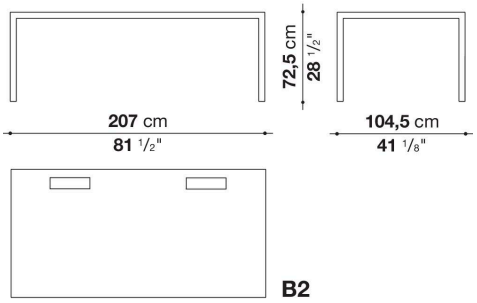


**P1T2506C**

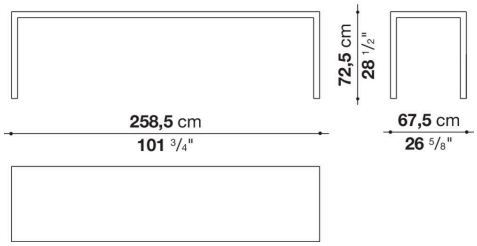


**P1T2506C**

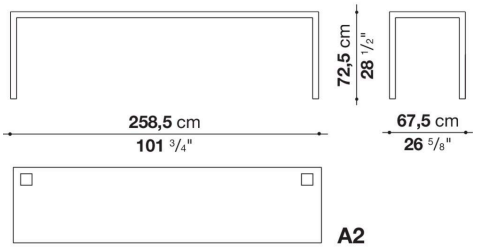


**P1T2506C**

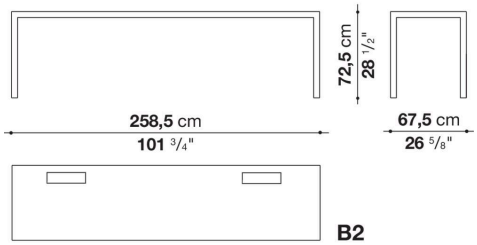


**P1T2508C**

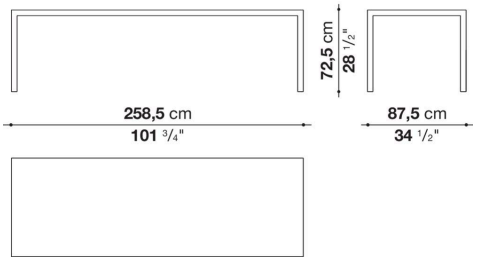

**P1T2508C**

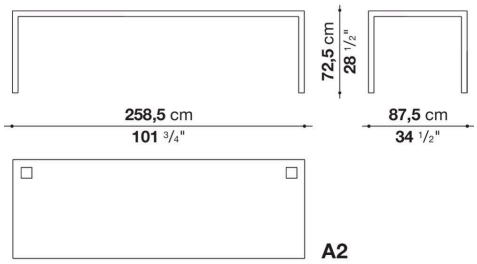


**P1T2508C**

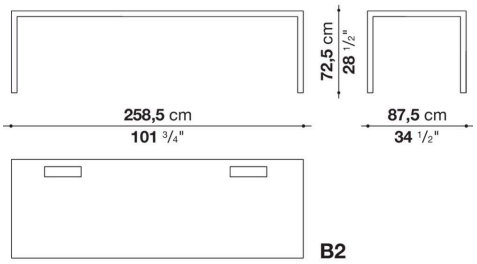


**P1T2510C**

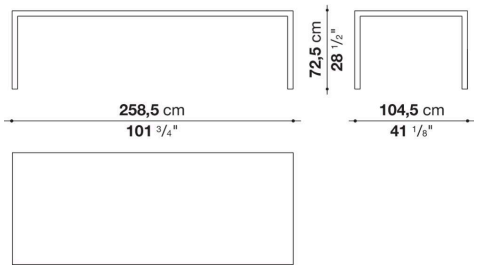


**P1T2510C**

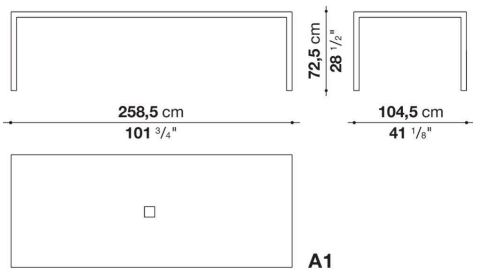


**P1T2510C**

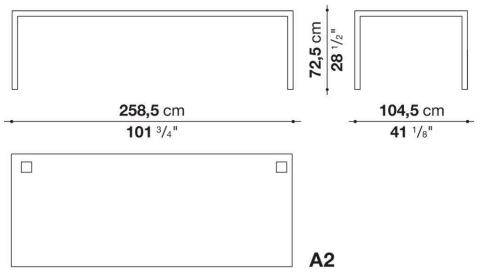


**P1T2510C**

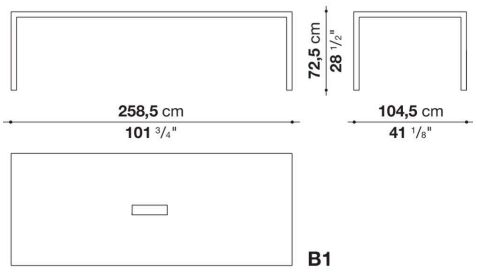

**P1T2515C**

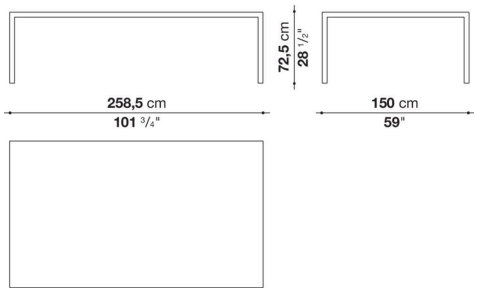


**P1T2515C**

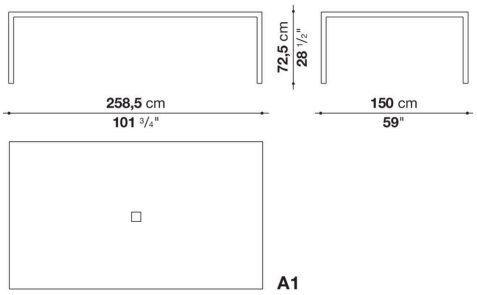


**P1T2515C**

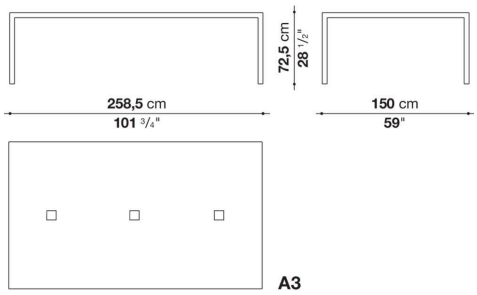


**P1T2515C**

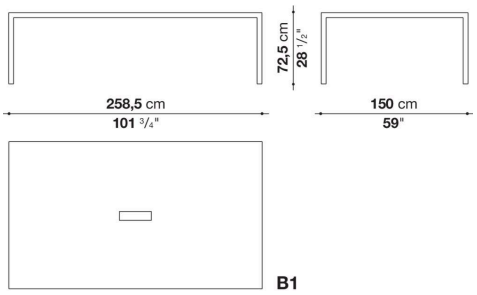


**P1T2515C**

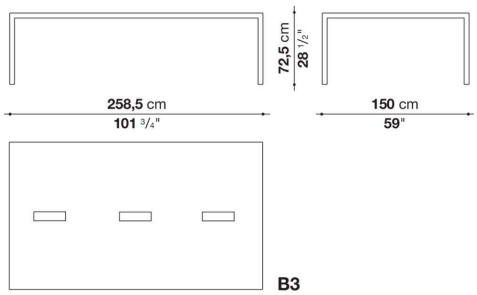


**P1T2517C**

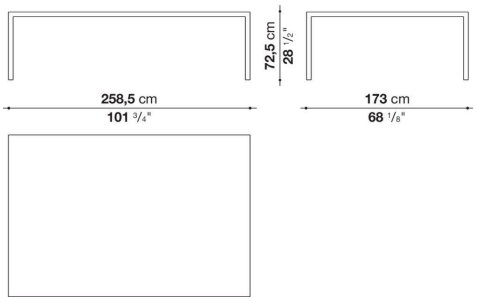

**P1T2517C**

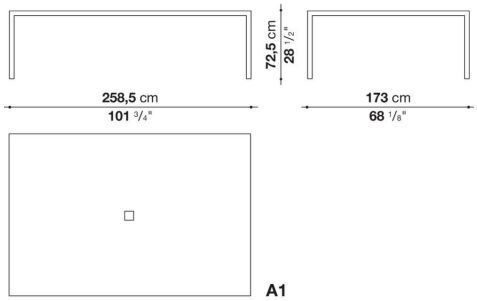


**A1**

**P1T2517C**

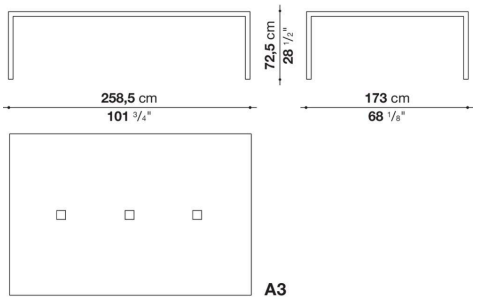


**A3**

**P1T2517C**

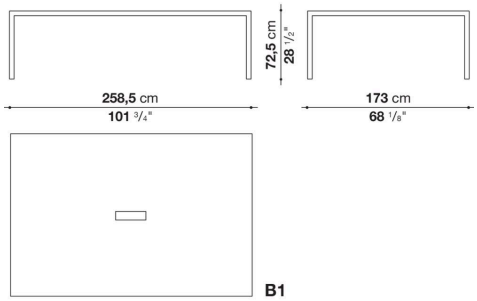


**B1**

**P1T2517C**

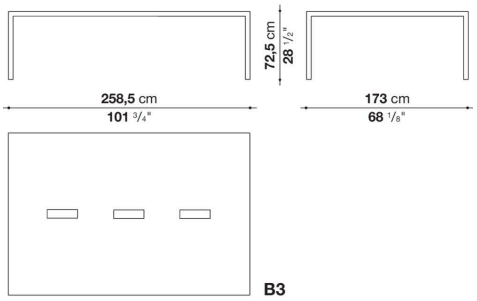


**B3**

## P1S0506A

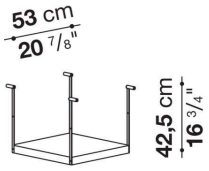


**prof. / depth / Tiefe**
**54** cm **- 21** 1/4"

## P1S0506AS

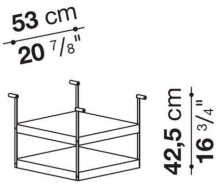


**prof. / depth / Tiefe**
**54** cm **- 21** 1/4"

## P1S0506B

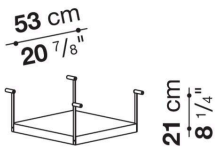


**prof. / depth / Tiefe**
**54** cm **- 21** 1/4"

## P1S0508A

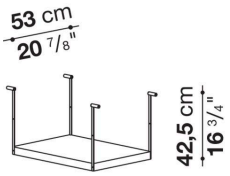


**prof. / depth / Tiefe**
**74** cm **- 29** 1/8"

## P1S0508AS

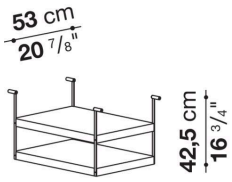


**prof. / depth / Tiefe**
**74** cm **- 29** 1/8"

## P1S0508B

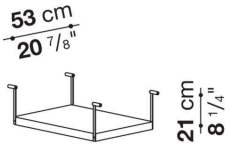


**prof. / depth / Tiefe**
**74** cm **- 29** 1/8"

## P1S0510A

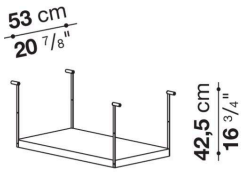


**prof. / depth / Tiefe**
**94** cm **- 37**"

## P1S0510AS

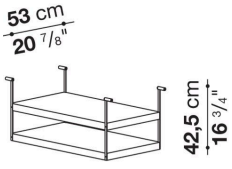


**prof. / depth / Tiefe**
**94** cm **- 37**"

## P1S0510B

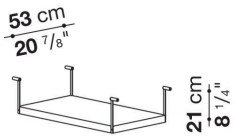


**prof. / depth / Tiefe**
**94** cm **- 37**"

## P1S1706A

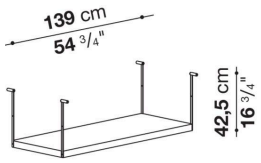


**prof. / depth / Tiefe**
**54** cm **- 21** 1/4"

## P1S1706AS

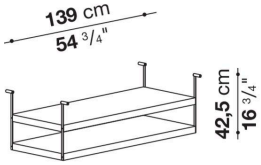


**prof. / depth / Tiefe**
**54** cm **- 21** 1/4"

## P1S1706B

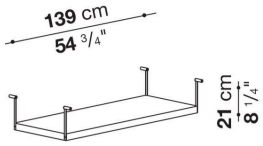


**prof. / depth / Tiefe**
**54** cm **- 21** 1/4"