# Awa Outdoor

TAVOLINI

2009

Naoto Fukasawa

## Descrizione

Elegantemente asimmetrico, Awa Outdoor è un oggetto versatile, un tavolino di servizio da collocare laddove serva un piano d'appoggio. La sua forma plastica sfrutta le proprietà del Cristalplant®, materiale raffinato e sensuale, dotato di una superficie soft touch, ma allo stesso tempo robusto ed estremamente pratico. Adatto per uso indoor e outdoor.

## Informazioni tecniche

**Piano e basamento**
Cristalplant Outdoor®
(carica minerale naturale di idrato d'alluminio con resina poliestere acrilata)
**Puntali**
materiale termoplastico
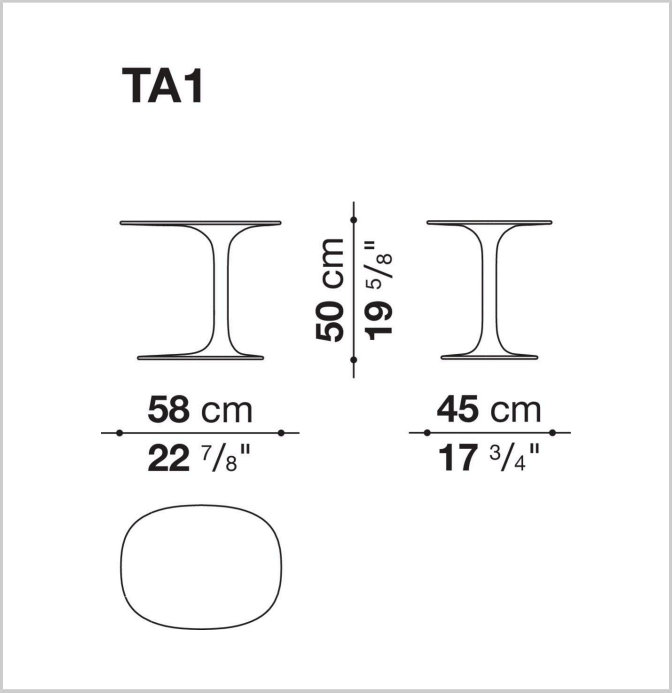
# Disegni tecnici