Fat-Fat Outdoor

TAVOLINI

2019

Patricia Urquiola

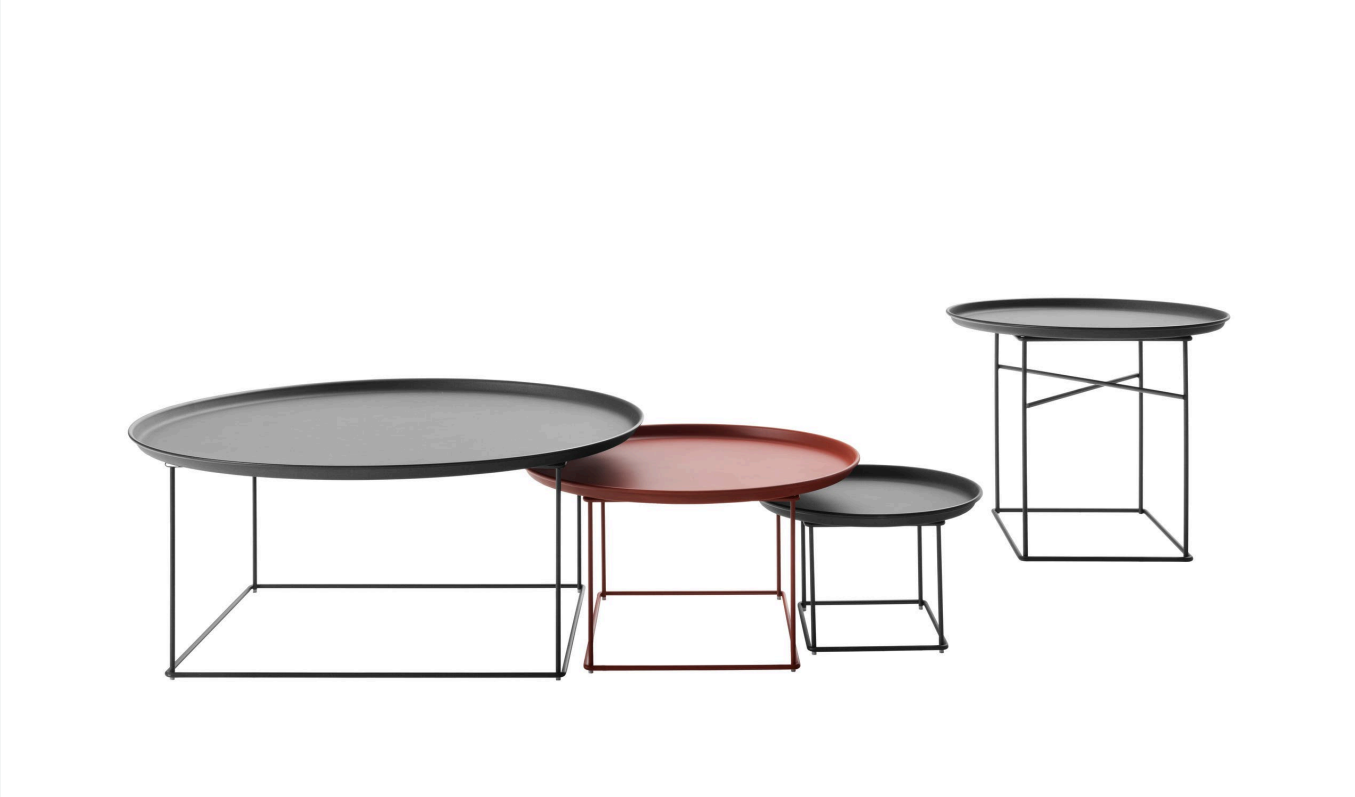

Descrizione

Tondi, in diverse dimensioni e altezze, con una struttura leggera in tondino d'acciaio, i tavolini da esterni Fat-Fat Outdoor sono proposti in due versioni: la prima ha il piano a vassoio in acciaio verniciato in tinta con la struttura; la seconda ha il piano in gres porcellanato effetto marmo da scegliere in due finiture.

Informazioni tecniche

Struttura
profilati d'acciaio
Piano
gres porcellanato o lamiera d'acciaio
Vassoio
lamiera d'acciaio
Puntali
materiale termoplastico

Disegni tecnici

OTF42

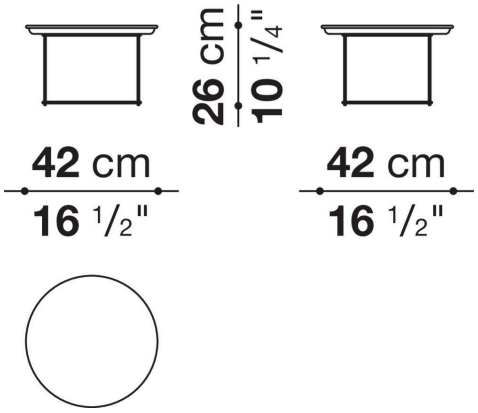

OTF42G

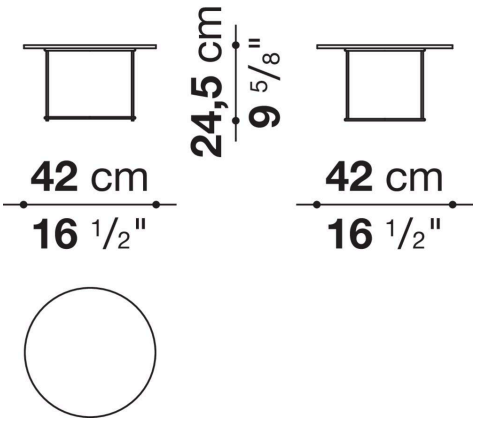

OTF62

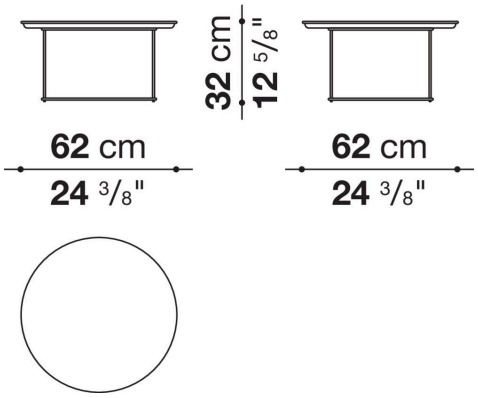

OTF62G

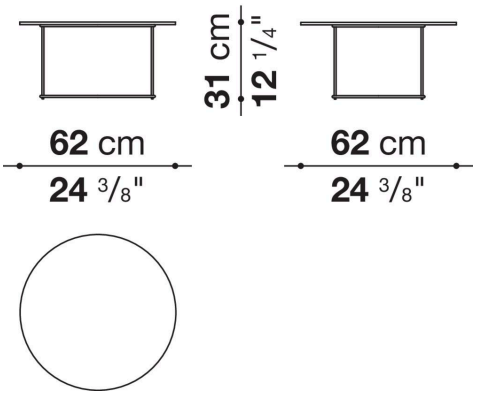

OTF62A

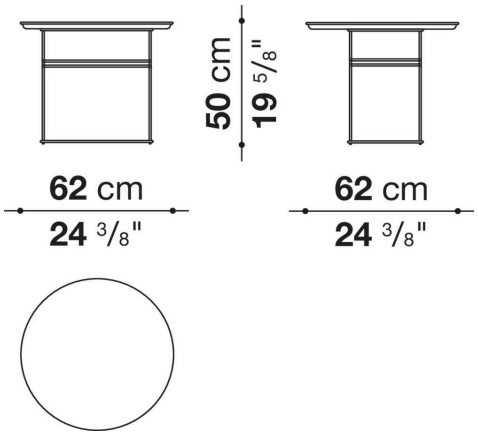

OTF62AG

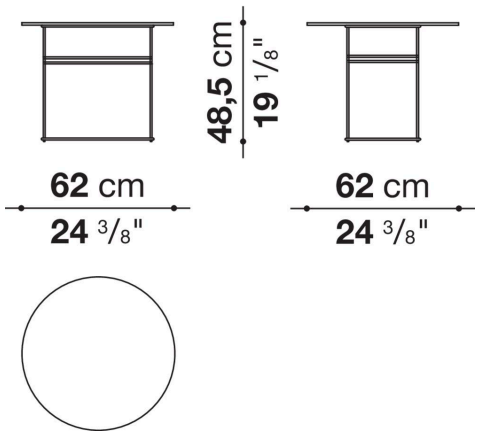

OTF92

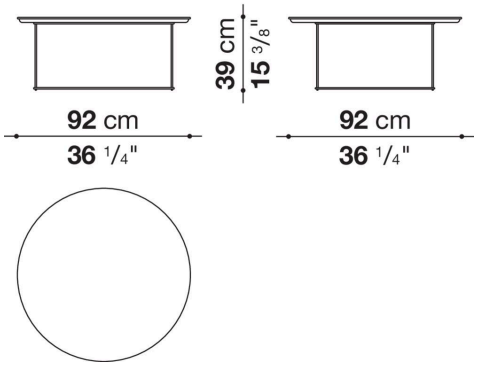

OTF92G

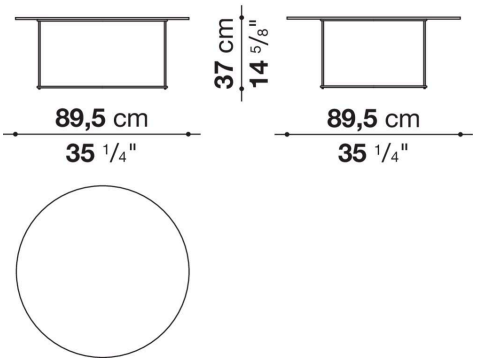

OF42V

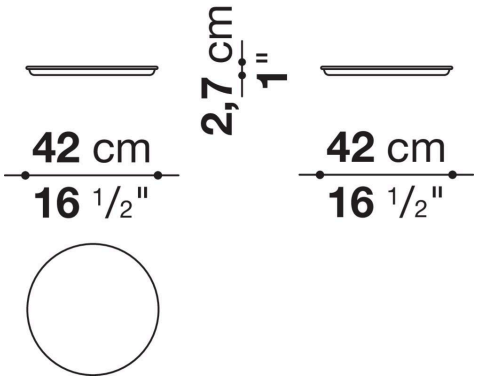

OF62V

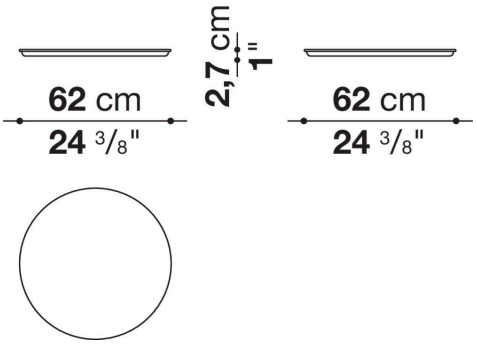
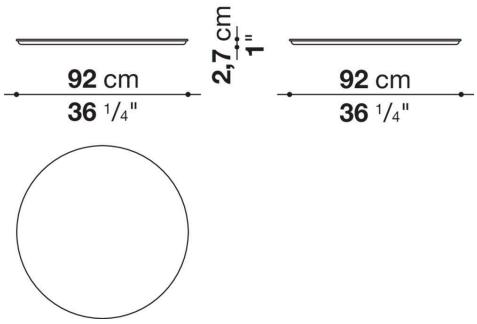
OF92V