Pushpam

TAVOLI

2018

Naoto Fukasawa

Descrizione

Pushpam è una collezione di tavoli che si caratterizzano per il perfetto equilibrio formale e la forte matericità della finitura in cemento in due varianti colore.

Informazioni tecniche

Piano e base
cemento (Ultra High Performance Concrete)
Piastra di aggancio
lamiera zincata
Puntali
materiale termoplastico
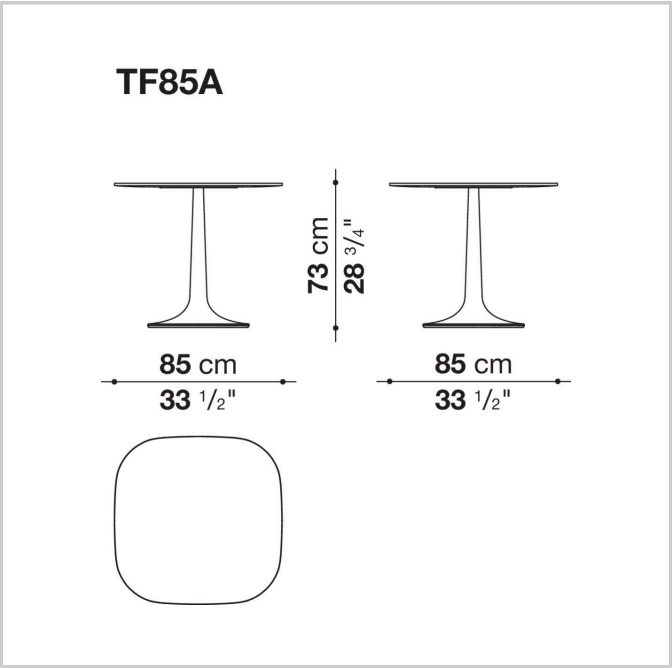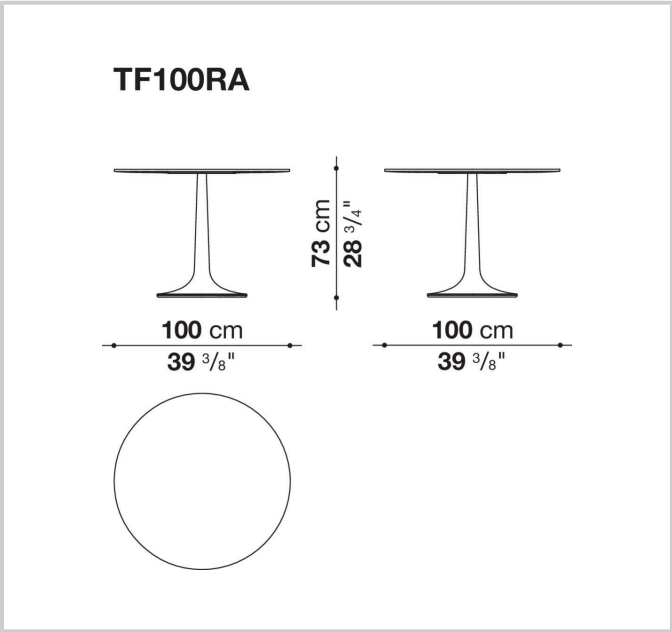
Disegni tecnici