Ginepro

TAVOLI

2020

Antonio Citterio

Descrizione

Il tavolo Ginepro è realizzato con struttura in alluminio verniciato e piano in pietra Serpentino, estremamente durevole e pregiata. Con le sue due forme (rotonda e rettangolare con angoli smussati) e differenti dimensioni, si presta ad essere collocato in ambienti differenti: terrazze, verande, patio, giardini.

Informazioni tecniche

Piano
pietra Serpentino
Struttura
fusione ed estrusi d'alluminio con verniciatura poliuretanica
Puntali
materiale termoplastico
Telo di copertura impermeabile
tessuto PES monospalmato su un lato PU

Disegni tecnici

TGS190

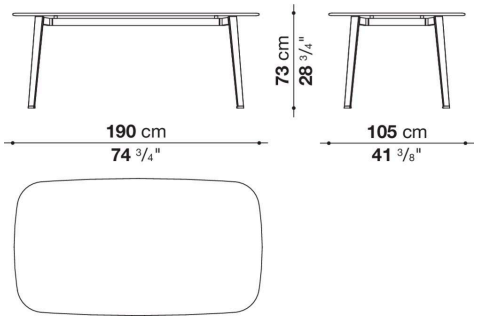

TGS250

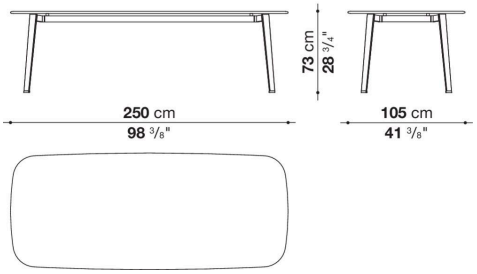

TGS105R

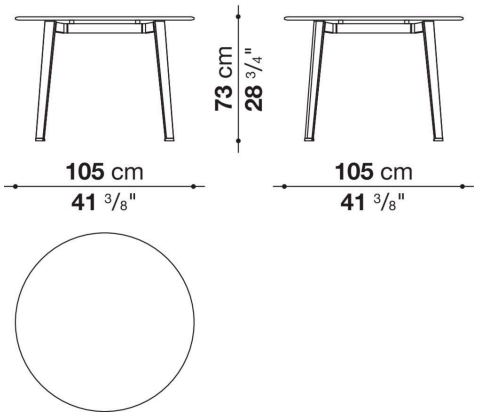
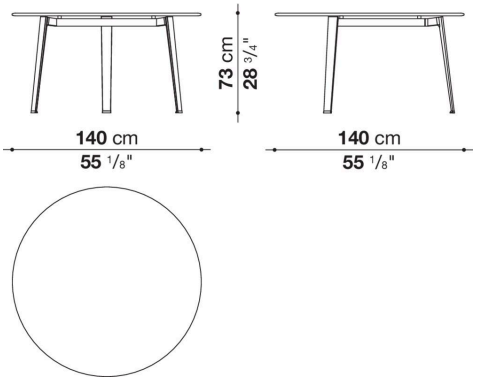
TGS140R