Ginestra

TAVOLI

2017

Antonio Citterio

Descrizione

Ginestra è una collezione di tavoli da pranzo per esterni, rettangolari e tondi, di grandi dimensioni. Sono realizzati in legno massello di teak naturale con i piani arricchiti da un inserto centrale in gres porcellanato che riproduce il marmo bianco Calacatta.

Informazioni tecniche

Struttura e piano
legno massello
Inserto piano
gres porcellanato
Puntali
materiale termoplastico
Telo di copertura impermeabile
tessuto PES monospalmato su un lato PU

Disegni tecnici

GN220T

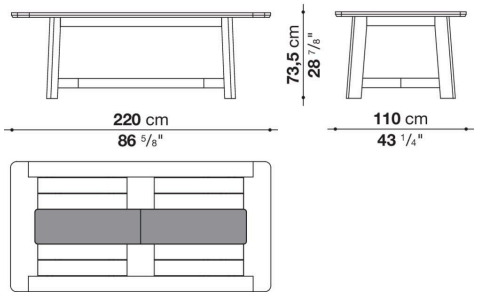

GN280T

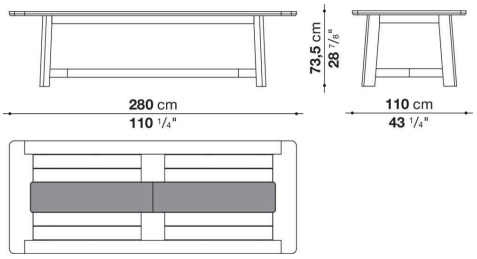
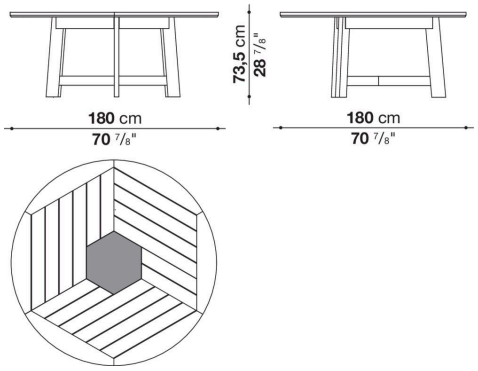
GN180TR