Canasta '13

DIVANI

2013

Patricia Urquiola

Descrizione

Canasta ‘13 è una famiglia di sedute che mantiene il design iconico della serie Canasta cambiando veste per fondersi maggiormente con l’ambiente esterno. I divani e le poltrone che compongono la serie si caratterizzano per un intreccio leggero, che lascia trasparire la luce, realizzato in filato di polietilene melangiato. Scenografico il divano circolare oversize che può essere dotato di una base girevole a 360° e di una leggera capote ripiegabile che riduce fino al 92% il passaggio dei raggi del sole. I rivestimenti tessili sono proposti in numerosissime varianti.

Informazioni tecniche

Struttura
alluminio o acciaio con verniciatura a polvere poliestere
Intreccio
fibra di polietilene
Cuscino sedile (CNC190B-CNC226B)
poliuretano sagomato, fodera in fibra di poliestere con trattamento idrorepellente (con cuciture termosaldate)
Cuscino sedile (CNC160P1)
poliuretano sagomato, fodera in fibra di poliestere con trattamento idrorepellente
Cuscino schienale
fibra di poliestere, fodera in fibra di poliestere con trattamento idrorepellente
Struttura capote (CNC160P1C)
vetroresina
Meccanismo capote (CNC160P1C)
acciaio elettrolucidato, alluminio anodizzato
Rivestimento capote (CNC160P1C)
tessuto Balivo
Ruote e puntali
materiale termoplastico
Telo di copertura impermeabile
tessuto PES monospalmato su un lato PU
Rivestimento
tessuto in categorie limitate

Disegni tecnici

CNC190B

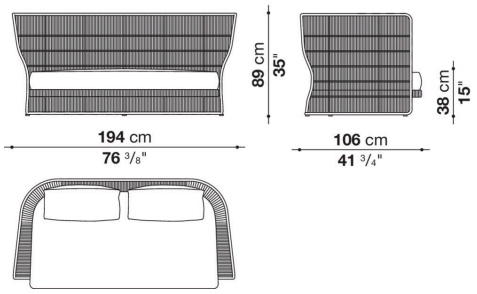

CNC226B

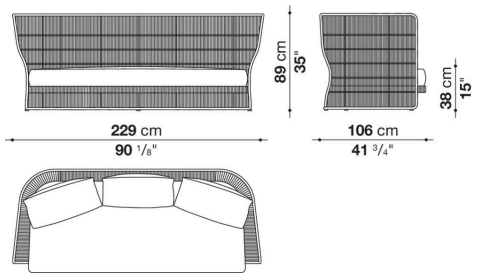

CNC160P1

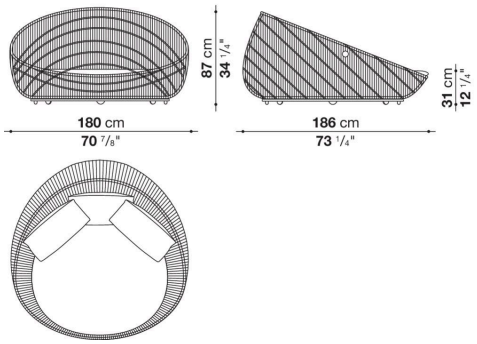
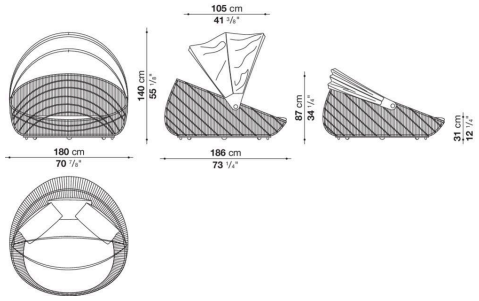
CNC160P1
CNC160P1C