Canasta '13

TAVOLINI

2013

Patricia Urquiola

Descrizione

I tavolini per esterni Canasta ‘13 completano l’omonima famiglia di sedute, ma sono così flessibili da poter essere utilizzati liberamente laddove serva un piano di appoggio. Due le versioni: la prima, dal carattere decorativo e dalle forme morbide, presenta una struttura caratterizzata dall’intreccio di nastri in fibra di polietilene e il piano a vassoio in acciaio verniciato; la seconda, dalle forme minimali e geometriche, ha la struttura in acciaio verniciato a polvere e il piano in gres porcellanato.

Informazioni tecniche

Struttura
acciaio con verniciatura a polvere poliestere
Piano
piastrelle in gres porcellanato
Intreccio (PCNC60-PCNC80-PCNC110)
fibra di polietilene
Vassoio elemento di servizio (PCNC60-PCNC80-PCNC110)
lamiera d'acciaio con verniciatura a polvere poliestere
Puntali
materiale termoplastico

Disegni tecnici

TCNC3

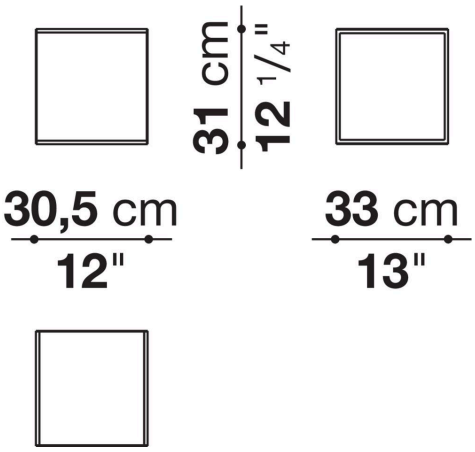

TCNC4

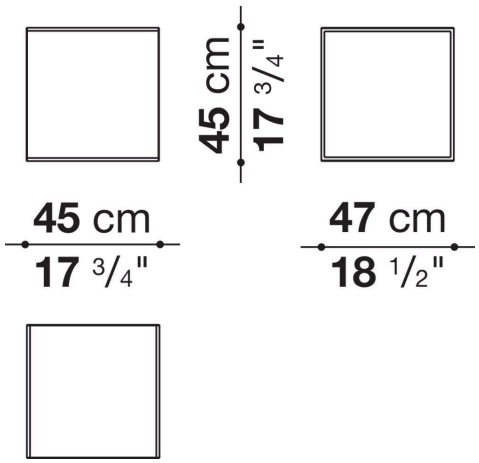

PCNC60

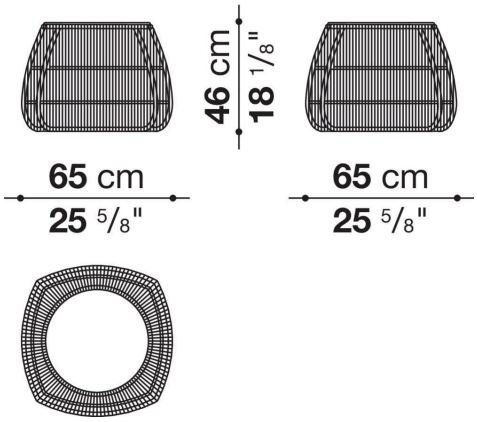

PCNC80

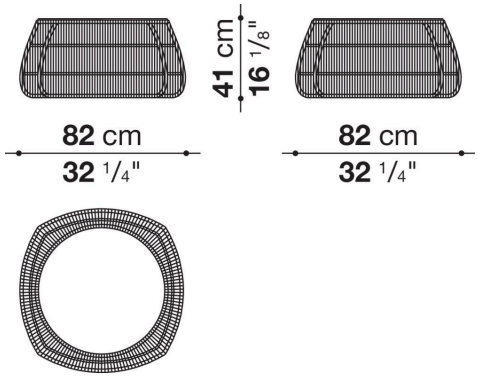
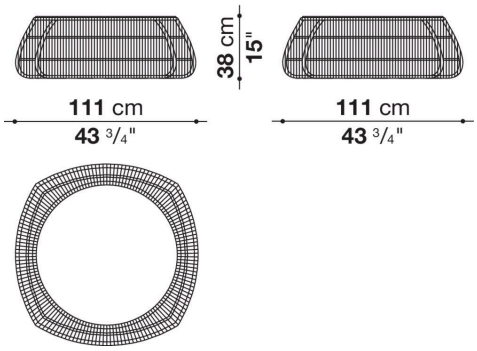
PCNC110